3葉アンレットルーツ® ブロワ

オイルフリー・ドライ

エンドレス方式による省エネ・低騒音

ANLET 株式会社 アンレット

3葉アンレットルーツブロワ

ルーツブロワは初期の頃から2葉式がその殆んどであり、3葉式は構造上、低騒音・低振動・高効率と分かりながら製作上むずかしく、アンレットだけが特許取得の3葉ロータ専用加工機によって高精度で、しかも価格の安いロータを生産可能とし、日本で始めて量産化に成功しました。

アンレットルーツブロワの特徴

1. 3葉ルーツ式ロータおよびダブルヘリカルケーシングのため騒音・振動が非常に小さく、又、エンドレスケーシング方式で省エネルギー化を達成しました。
2. 無混油のため清浄な空気が得られ、オイルミストの飛散による汚染がありません。
3. ロータとシャフトが一体型で、しかも磨耗がないため、いつまでもブロワ能力に変化がなく、長期連続運転が可能です。
4. 高速化が可能で、高効率です。又、非常にコンパクトです。
5. 構造が簡単で、グリス補給可能な特殊ベアリングを採用しており、耐久力が抜群です。
6. ギヤオイル振り切り機構付きで、オイルもれのトラブルがありません。
7. 機種が豊富で用途に応じて選定できます。

エンドレス方式

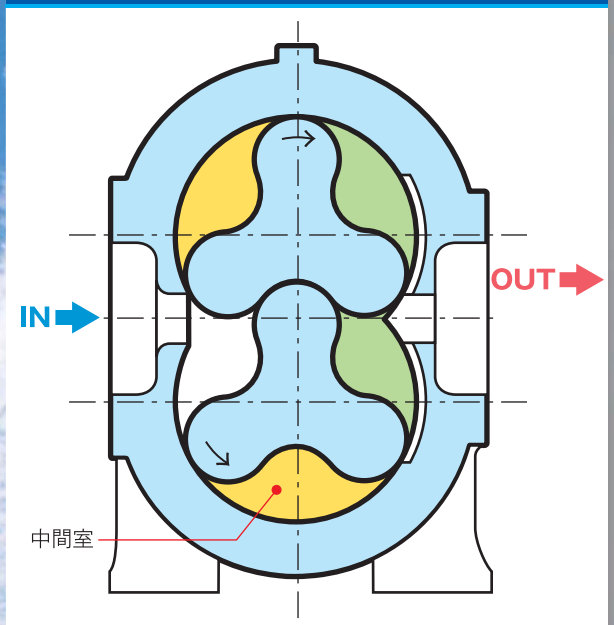

従来型

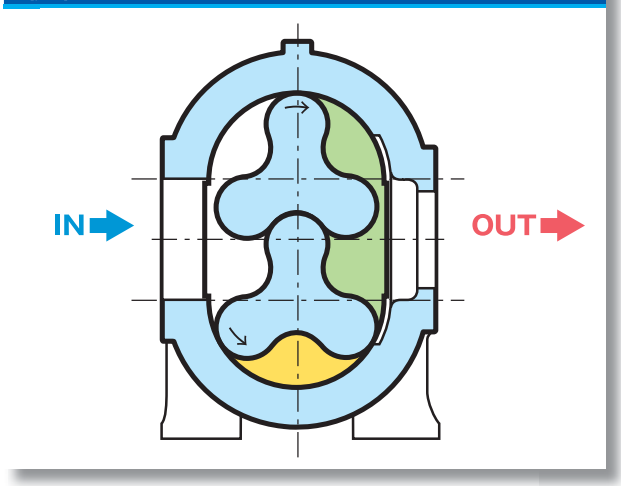

エンドレス方式

ケーシングの吸込口と吐出口の連通角度を大きくすることで、吸込側と吐出側の間にロータとケーシングで包まれた中間室が常にできます。この中間室の圧力は吐出側圧力と吸込側圧力の間の圧力となり、差圧が小さくなるためロータ・ケーシング間のリーク量が減り、容積効率及び機械効率がよくなり、省エネとなります。また、吐出側の高温空気が吸込側まで戻りにくいため全体の温度上昇が少なく、より高負荷まで運転可能となります。さらに、温度上昇が少ないことにより、ベアリングやタイミングギヤの音も低くなり、吸込側への音の伝達も少ないため全体の騒音が小さくなります。

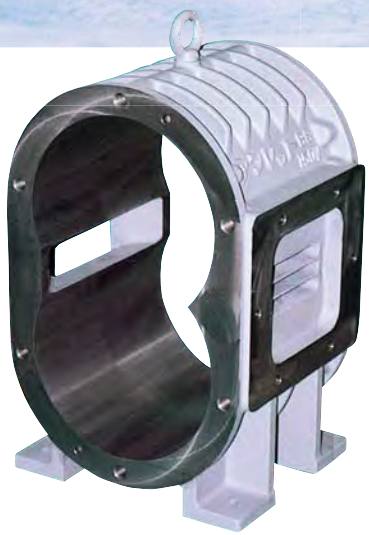

作動原理

ルーツブロワは容積式のブロワであり、回転速度に比例した一定量の気体が送り出されます。3葉ロータの場合は1回転当り2つのロータで6回の吸・排気が行われ、2葉式に比べて気体の脈動が少ないため、荷重変動が小さくなり、機械的強度が高く、騒音・振動の発生が少なくなります。

2本の平行な軸上に取り付けられた2個の3葉断面のロータが長円形のケーシング（作動室）内面、および相互のロータ間にわずかな隙間を保持しつつ、互いに反対方向に等速度で回転することにより、ケーシングとロータで囲まれた一定量の容積の気体を吸込側から吐出側へ送り出します。

各々のロータはタイミングギヤによって位相が正しく保たれているため、接触することはありません。したがって高速化が可能で、内部潤滑が不要です。しかも、構造が簡単で、取扱いも容易であり、性能も安定しているため種々の用途に幅広く利用されています。

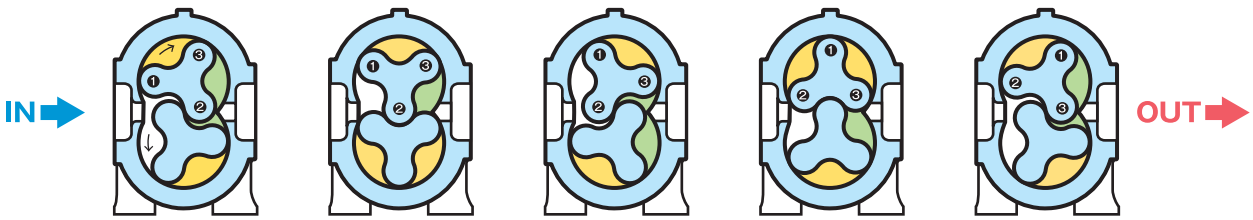

空気機械の分類

種　類		最高使用圧力	代表機種	略　図
送風機	ファン	10kPa	軸流ファン	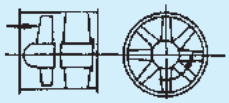
			遠心ファン（ターボファン）	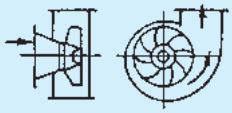
	ブロワ	100kPa （多段式ルーツで200kPa）	ルーツブロワ	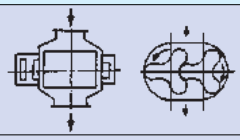
			ベーン式ブロワ	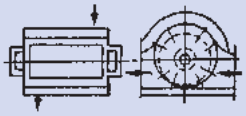
			多段ターボブロワ	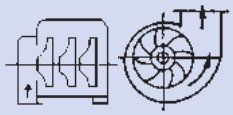
圧縮機		100kPa以上	ねじ圧縮機 （スクリューコンプレッサ）	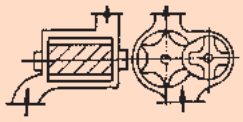
			往復圧縮機	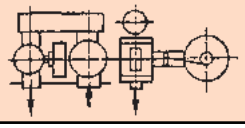

ブロワ比較

3葉ルーツブロワ

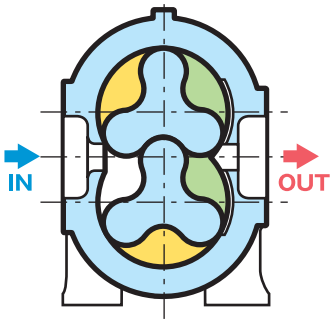

2本の3葉ロータが、タイミングギヤによりわずかなクリアランスを保ち、無接触で互いに反対方向に回転し、一定量の気体の移送を行うもので、磨耗がなくドライクリーンエアーが得られ維持管理も簡単である。低騒音･低振動･高効率･省スペースで、真空仕様にも利用できる。

ベーン式ブロワ

ベーン（羽根）が、偏心した1本軸ロータを出入りして、ケーシング内面に接触しながら回転するため、内部潤滑剤が必要である。その油が吐出側に流出するため、分離タンクが必要となり、設置スペースも大きくなる。
油量不足でベーンの焼付きや騒音が大きくなることがある。
2m^3／min以下の小型のものが多い。

多段ターボブロワ

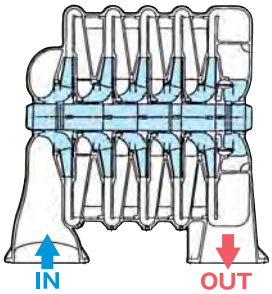

多段式で100m^3／min以上の大型が多く、設置面積が非常に大きくなる。回転速度が早く、騒音･振動が大きい。圧力変動による風量の変化があり、サージング現象が発生することもある。

ルーツブロワ使用例

水処理 Water Treatment

水処理曝気ブロワとして活躍しています。

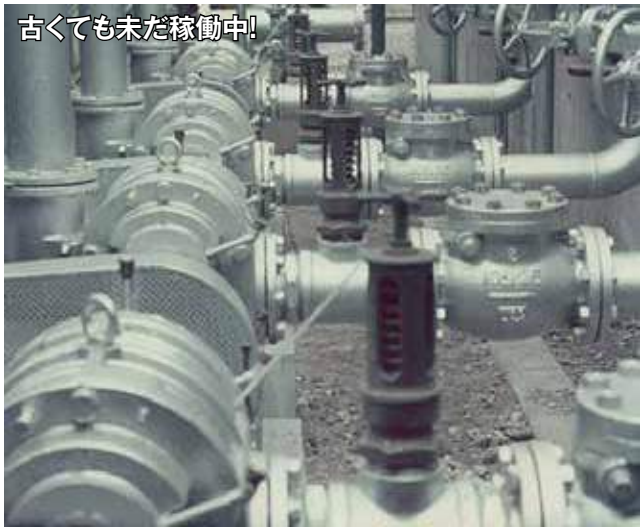

陸上ブロワ

水中ブロワ

空気輸送 Transportation

穀物、樹脂ペレットなどの粉粒体輸送の空気源に利用されています。

エアブロー Air Blow

大形・複雑形状・大量のワークに最適!

ボトル類・缶類

大形パーツ[上下エアブロー方式]

船舶ボディ清掃用・省エネ
Saving Energy for Ship

回収機
Collector

プッシュプル式粉塵回収機 加工後ワークに付着する粉塵の回収。

プッシュ&プル（フード付）

切粉回収機 金属加工による重質切粉の回収。

切粉回収機

溶接ヒューム回収機 作業現場に漂うヒュームを回収することにより、環境改善。

自動溶接用トーチに後付吸込ノズル

吸込ノズル付手持ち遮光面（半自動アーク溶接）

吐出仕様用途例

水処理

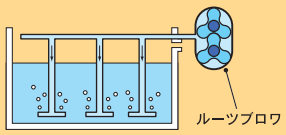

水処理プラントの浄化用や沈殿物の撹拌用に使用されています。

焼却炉

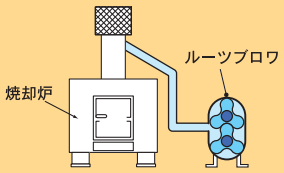

燃焼効果を助けたり、排気ガスの除去を促したりすることができます。

配管の清掃

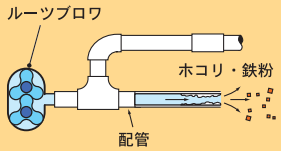

配管の取替えや定期点検の際に生じるホコリや鉄粉等を取り除きます。また、配管内の各種コーティング材供給用にも利用されています。

エアブロー

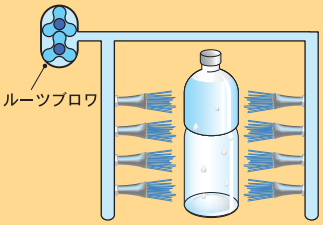

缶･ビン類および機械部品等の水きりに使用されています。他に、冷却･乾燥源としても利用されています。

メッキ槽

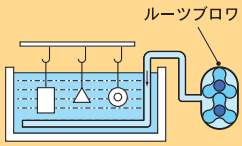

メッキの高品質化（メッキ厚平均化）のために槽内に空気を送って電解物を循環させますが、その空気源として利用されています。

オゾン発生器

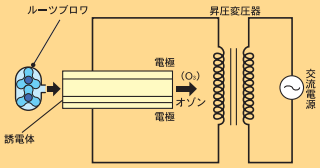

高濃度のオゾン発生器用の空気供給源として使用されています。

人工降雪機

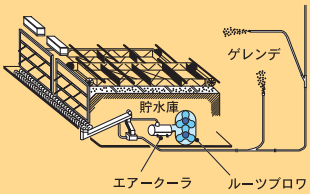

ゲレンデの人工雪発生装置の空気輸送用に使用されています。

畜糞発酵による堆肥化

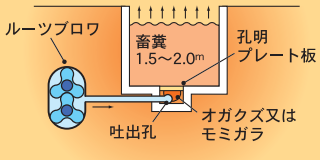

エアーを送る事により家畜の糞尿等の発酵を早め、堆肥にします。

洗剤噴霧

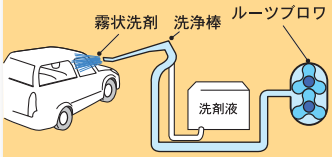

水や洗剤を霧状にするために使用され、洗車の省力化に役立っています。

印刷機の紙送り

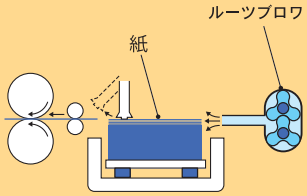

吐出空気で紙を分離し、紙をそろえたり配ったりする作業を容易にします。

食品解凍

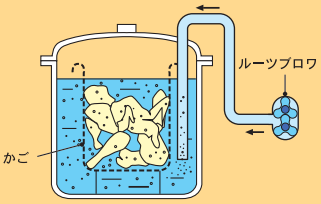

冷凍食品等を水中で撹拌解凍するために利用されています。

養殖池の酸素補給

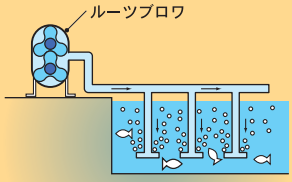

各種魚介類の養殖池で、水中への酸素補給及びかくはん用として使用されています。また、水族館や活魚槽でも利用されています。

サンドブラスト

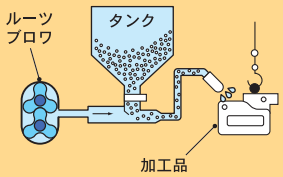

サンドブラストの吹き付け空気源として使用されています。

エアリフトポンプ

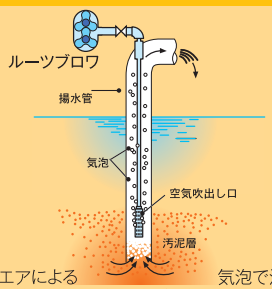

エアによる気泡で汚水等の比重が小さくなり揚水ができます。

プレス機

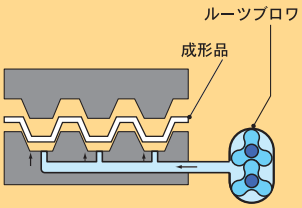

プレスされた成形品を型からはずすのに利用されています。

医療風呂

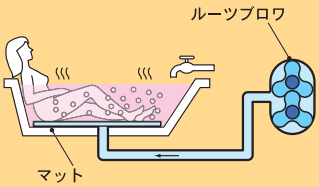

バイブラバス（泡風呂）は健康にもよく、ヘルスセンター等で多く使用されています。

逆 洗

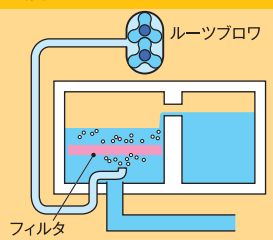

ろ過材やフィルタ等の逆洗用に使用されています。

乾燥ライン

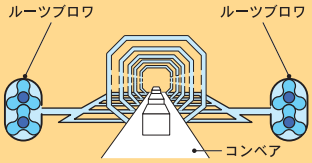

小規模な乾燥ラインに使用されています。

粉粒体の輸送

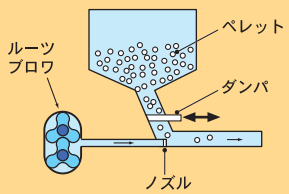

塩化ビニール、ポリエチレン等のペレット状原料の空気輸送に使用されます。（吸引式も可能）

特殊ガス

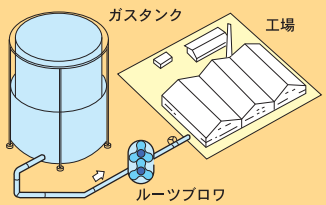

都市ガス等の供給用として使用されています。

真空仕様用途例

真空式農業集落排水（真空下水）

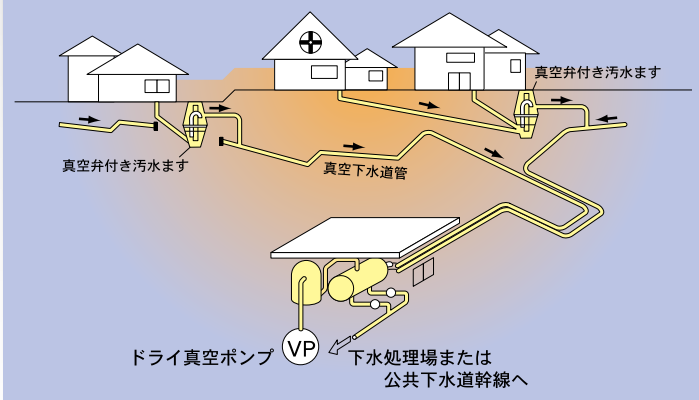

へどろ回収

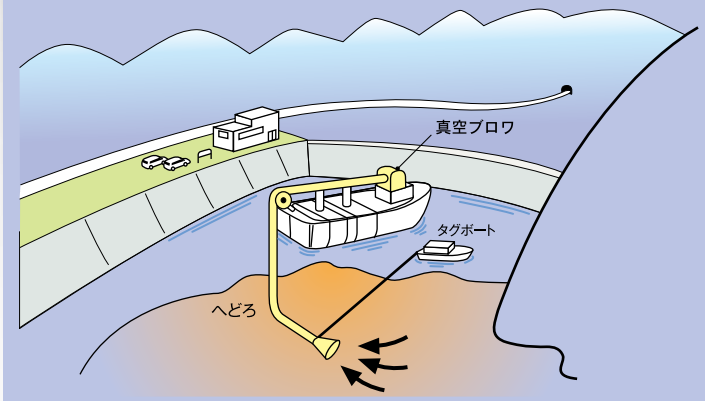

車の排気ガス検出装置

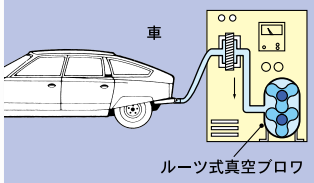

車の排気ガスの成分分析に利用されています。

掃除機

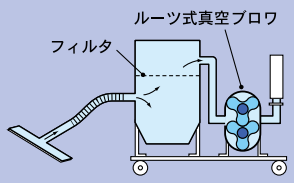

一般工業用掃除機･集塵機として幅広く使用されているほか、車載用としても使用されています。

加工物の保持

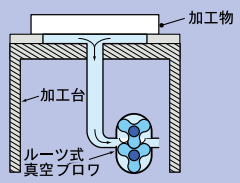

木片、プラスチック等の非磁性小物体でも加工台に固定できます。

吸着搬送機

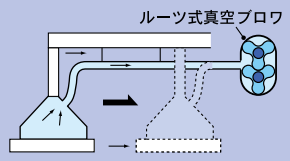

鉄板等の重量物やガラス等の破損しやすいもの等の吸着搬送ができます。締付作業がなく省力化につながります。

脱 水

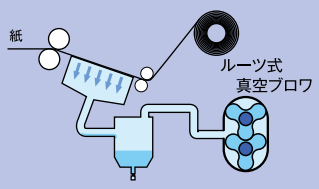

製紙工場･繊維工場の脱水工程に使用されています。

バキュームカー

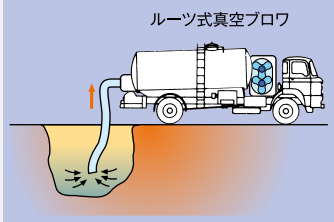

へどろ･汚物の清掃や粉粒体の輸送に利用できます。

粉粒体輸送

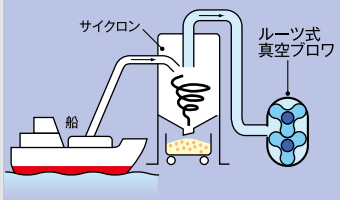

米、麦、大豆、粉等の輸送に使用されています。

燃焼ガス回収

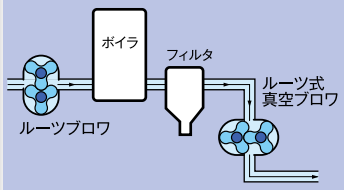

高温度の燃焼ガス･排煙脱硫にも利用されています。

濾過器

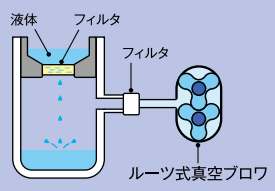

強力な真空吸引により液体がフィルタを通過する時間が短縮されます。

溶接ヒューム

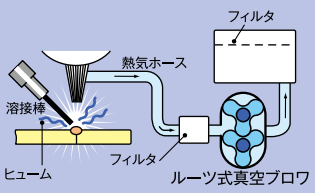

溶接作業中に発生するヒュームの回収に利用されます。

削粉の除去

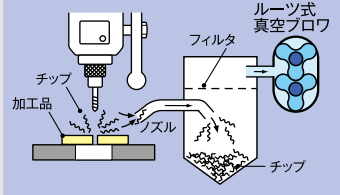

加工時に発生するプラスチック等の削粉を集塵できます。

真空鋳造

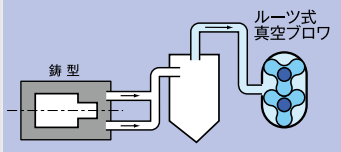

Vプロセス鋳造用の真空源として利用されています。

INDEX

吐　出	掲載頁	型　式	主な用途 特　　長	吐出口径（mm）	最高使用圧　力
単段式	11 ～ 16	BE-H型	水処理 エアブロー 空気輸送 45°型 インバータ制御に最適	50　200 65　250 80　300 100　350 125　400 150	80kPa
	17 ～ 22	BH型	水処理 空気輸送 横型	50　200 65　250 80　300 100　350 125 150	60kPa
	23 ～ 28	BS型	水処理 空気輸送 縦型	32　125 40　150 50　200 65　250 80　300 100	60kPa
	29 ・ 30	BSS型 （BSS-F型） 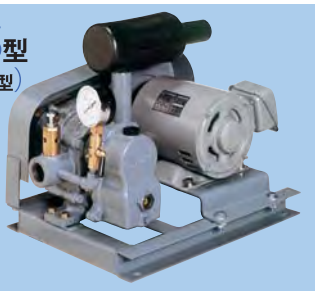	酸素補給 エアリフト 小型ルーツブロワ	20 25 32 40	50kPa （BSS-F型は60kPa）
	31	BER型	合併浄化槽 ディスポーザ 2P モータビルトイン型 逆止弁内蔵	32 40	30kPa
	32	BSR型 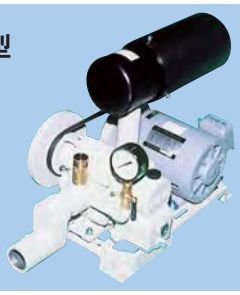	合併浄化槽 逆止弁内蔵 低騒音	20 25 32 40 50	30kPa

吐　出	掲載頁	型　式	主な用途 特　　長	吐出口径 (mm)	最高使用 圧　　力
単段式	33 ・ 34	**BWH**型 BWN型(IE-3) 	水処理 空気輸送 水中ブロワ	25　100 32　125 40 50 65 80	60kPa
	35 ・ 36	**AAB**型 	エアブロー パッケージ仕様	50 65 80 100	40kPa
	37 ・ 38	**BSW**型 	水処理 空気輸送 水冷式高圧仕様	65　250 80　300 100 125 150 200	100kPa
	39	**BS-F**型 	水処理 空気輸送 空冷ファン仕様	65 80 100 125 150 200	80kPa
	40	**BGS**型 	ガス移送 焼却炉 ステンレス(SCS13)製 小型ブロワ	32 40 50	20kPa
	41 ・ 42	**BG**型 	ガス移送 密閉型	50　200 65　250 80 100 125 150	60kPa
	43 ・ 44	**BS-G**型 	ガス移送 密閉型	32　125 40　150 50　200 65　250 80　300 100	60kPa

INDEX

吐　出	掲載頁	型　式	主な用途 特　　長	吐出口径 (mm)	最高使用 圧　　力
2段式	45	CD型	オゾン発生器 水冷式 配管内蔵式	65 80 100 125 150	150kPa
3段式	46	CD3型	オゾン発生器 水冷式 配管内蔵式	32 40 50 65	200kPa

真　空	掲載頁	型　式	主な用途 特　　長	吸込口径 (mm)	最高使用 圧　　力
単段式	47 ・ 48	BS-V型	空気輸送 乾　式	50　200 65　250 80 100 125 150	-60kPa
	49 ・ 50	BE型 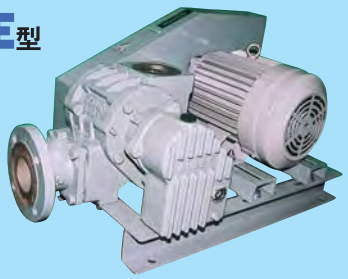	空気輸送 乾　式	65　250 80　300 100　350 125　400 150 200	-50kPa
	51 ・ 52	BH型	サンドブラスト 内部冷却方式	125 150 200 250 300 350	-60kPa

真　空	掲載頁	型　式	主な用途 特　　長	吸込口径 （mm）	最高使用 圧　　力
	53 ・ 54	BH-T型 	脱　水 湿　式	80　300 100　350 125 150 200 250	-70kPa
	55	BE-T型 	脱　水 湿　式	65　250 80　300 100　350 125　400 150 200	-70kPa
	56	ETS型 	吸着搬送 2P モータビルトイン型 真空･吐出両用可	20 25	-53kPa
2段式	57	FT-CE型 	吸着搬送 乾　式	100 125 150 200	-85kPa
	58	CT型 	車　載 湿　式	100 125 150 200	-90kPa

BE-H型

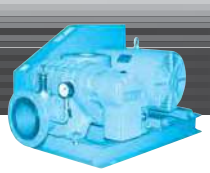

■性能表

型　式	吐出口径	回転速度	標準吸込状態空気量(m³/min)および所要動力(kW)															
			10kPa (1020mmAq)		20kPa (2040mmAq)		30kPa (3060mmAq)		40kPa (4080mmAq)		50kPa (5100mmAq)		60kPa (6120mmAq)		70kPa (7140mmAq)		80kPa (8160mmAq)	
		min⁻¹	m³/min	kW	m³/min	kW	m³/min	kW	m³/min	kW	m³/min	kW	m³/min	kW	m³/min	kW	m³/min	kW
BE50E	50A (2B)	2200	1.40	0.7	1.31	1.0	1.22	1.2	1.13	1.5	1.04	1.9						
		2500	1.66	0.8	1.57	1.1	1.48	1.4	1.39	1.8	1.30	2.2						
		2750	1.87	0.9	1.78	1.2	1.69	1.6	1.60	2.0	1.51	2.5						
		3050	2.12	1.0	2.03	1.4	1.94	1.8	1.85	2.3	1.76	2.7						
		3300	2.34	1.0	2.25	1.5	2.16	1.9	2.07	2.4	1.98	2.9						
		3600	2.59	1.1	2.50	1.6	2.41	2.1	2.32	2.6	2.23	3.2						
BE65H	65A (2½)	2100	2.35	1.0	2.31	1.4	2.27	1.9	2.24	2.4	2.20	3.0	2.16	3.5	2.12	4.1	2.08	4.6
		2350	2.70	1.1	2.66	1.6	2.62	2.2	2.59	2.7	2.55	3.3	2.51	3.9	2.47	4.5	2.43	5.1
		2450	2.84	1.1	2.80	1.7	2.76	2.3	2.73	2.9	2.69	3.5	2.65	4.1	2.61	4.7	2.57	5.4
		2600	3.05	1.2	3.01	1.8	2.97	2.4	2.94	3.0	2.90	3.7	2.86	4.4	2.82	5.1	2.78	5.8
		2750	3.26	1.3	3.22	2.0	3.18	2.6	3.15	3.2	3.11	3.9	3.07	4.6	3.03	5.3	2.99	6.0
		2900	3.47	1.4	3.43	2.1	3.39	2.7	3.36	3.4	3.32	4.2	3.28	4.9	3.24	5.7	3.20	6.4
		3250	3.96	1.5	3.92	2.3	3.88	3.0	3.85	3.8	3.81	4.7	3.77	5.5	3.73	6.3		
BE80H	80A (3B)	2100	3.81	1.4	3.73	2.2	3.65	2.9	3.57	3.7	3.49	4.5	3.41	5.4	3.33	6.2	3.25	7.1
		2350	4.25	1.6	4.17	2.4	4.09	3.2	4.01	4.1	3.93	5.0	3.85	5.9	3.77	6.7	3.69	7.6
		2450	4.47	1.6	4.39	2.5	4.31	3.4	4.23	4.3	4.15	5.2	4.07	6.2	3.99	7.1	3.91	8.0
		2600	4.80	1.7	4.72	2.6	4.64	3.6	4.56	4.5	4.48	5.6	4.40	6.6	4.32	7.6	4.24	8.6
		2750	5.13	1.9	5.05	2.8	4.97	3.8	4.89	4.9	4.81	6.0	4.73	7.1	4.65	8.1	4.57	9.2
		2900	5.46	2.0	5.38	3.0	5.30	4.1	5.22	5.2	5.14	6.4	5.06	7.5	4.98	8.7	4.90	9.8
		3250	6.23	2.1	6.15	3.4	6.07	4.6	5.99	5.9	5.91	7.2	5.83	8.6	5.75	9.9		
BE100H	100A (4B)	2050	5.79	2.1	5.64	3.2	5.50	4.3	5.35	5.4	5.21	6.6	5.06	7.8	4.91	9.0	4.76	10.2
		2150	6.12	2.2	5.97	3.3	5.83	4.5	5.68	5.7	5.54	6.9	5.39	8.1	5.24	9.4	5.09	10.7
		2300	6.60	2.4	6.45	3.6	6.31	4.8	6.16	6.1	6.02	7.3	5.87	8.7	5.72	10.0	5.57	11.4
		2400	6.92	2.5	6.77	3.7	6.63	5.0	6.48	6.3	6.34	7.6	6.19	9.0	6.04	10.4	5.89	11.8
		2700	7.88	3.0	7.73	4.4	7.59	5.8	7.44	7.3	7.30	8.8	7.15	10.3	7.00	11.9	6.85	13.4
		2900	8.52	3.2	8.37	4.8	8.23	6.4	8.08	8.0	7.94	9.6	7.79	11.3	7.64	13.0	7.49	14.7
		3050	9.00	3.4	8.85	5.1	8.71	6.7	8.56	8.5	8.42	10.2	8.27	12.1	8.12	13.9		
BE125H	125A (5B)	1750	8.8	2.8	8.7	4.6	8.6	6.5	8.5	8.3	8.4	10.2	8.3	12.0	8.2	13.8	8.1	15.6
		1950	10.0	3.0	9.9	5.1	9.8	7.2	9.7	9.3	9.6	11.4	9.5	13.4	9.4	15.5	9.3	17.5
		2150	11.2	3.4	11.1	5.7	11.0	8.0	10.9	10.3	10.8	12.6	10.7	14.9	10.6	17.2	10.5	19.4
		2400	12.7	3.9	12.6	6.5	12.5	9.0	12.4	11.6	12.3	14.2	12.2	16.8	12.1	19.4	12.0	22.0
		2700	14.5	4.6	14.4	7.4	14.3	10.4	14.2	13.2	14.1	16.2	14.0	19.1	13.9	22.1	13.8	25.0
		2900	15.7	5.0	15.6	8.0	15.5	11.1	15.4	14.3	15.3	17.5	15.2	20.6	15.1	23.8	15.0	27.0
		3050	16.6	5.3	16.5	8.4	16.4	11.7	16.3	15.1	16.2	18.4	16.1	21.8	16.0	25.1	15.9	28.5
BE150H	150A (6B)	1550	17.5	4.9	17.2	8.4	16.9	11.9	16.6	15.3	16.3	18.7	16.0	22.1	15.7	25.5	15.4	28.9
		1700	19.4	5.6	19.1	9.4	18.8	13.2	18.5	16.9	18.2	20.7	17.9	24.4	17.6	28.1	17.3	31.8
		1800	20.7	6.0	20.4	10.0	20.1	14.0	19.8	18.0	19.5	22.0	19.2	25.9	18.9	29.8		
		1950	22.6	6.7	22.3	11.0	22.0	15.3	21.7	19.6	21.4	23.9	21.1	28.2	20.8	32.4		
		2100	24.5	7.3	24.2	11.9	23.9	16.6	23.6	21.2	23.3	25.9	23.0	30.5	22.7	35.1		
		2250	26.5	8.0	26.2	13.0	25.9	18.0	25.6	22.9	25.3	27.8	25.0	32.8	24.7	37.8		
		2550	30.3	9.2	30.0	14.8	29.7	20.5	29.4	26.2	29.1	31.8	28.8	37.5	28.5	43.2		

BE-H型

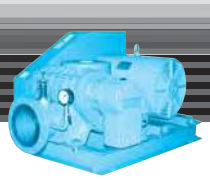

■性能表

型式	吐出口径	回転速度	標準吸込状態空気量(m³/min)および所要動力(kW)															
			10kPa (1020mmAq)		20kPa (2040mmAq)		30kPa (3060mmAq)		40kPa (4080mmAq)		50kPa (5100mmAq)		60kPa (6120mmAq)		70kPa (7140mmAq)		80kPa (8160mmAq)	
		min⁻¹	m³/min	kW	m³/min	kW	m³/min	kW	m³/min	kW	m³/min	kW	m³/min	kW	m³/min	kW	m³/min	kW
BE200H	200A (8B)	1450	33.0	9.1	32.8	15.2	31.6	21.5	30.9	28.0	30.2	34.7	29.5	41.7	28.8	48.7	28.1	55.7
		1550	35.6	9.9	35.4	16.3	34.2	23.0	33.5	30.0	32.8	37.2	32.1	44.7	31.4	52.2	30.7	59.8
		1700	39.4	11.2	39.2	18.1	38.0	25.4	37.3	33.0	36.6	40.9	35.9	49.3	35.2	57.6	34.5	65.9
		1800	42.0	12.1	41.8	19.4	40.6	27.0	39.9	35.0	39.2	43.5	38.5	52.4	37.8	61.3		
		1950	45.8	13.6	45.6	21.4	44.4	29.5	43.7	38.3	43.0	47.4	42.3	57.1	41.6	66.9		
		2050	48.3	14.7	48.1	22.8	46.9	31.2	46.2	40.6	45.5	50.2	44.8	60.4	44.1	70.6		
		2150	50.9	15.9	50.7	24.3	49.5	33.1	48.8	42.9	48.1	53.1	47.4	63.8	46.7	74.5		
BE250H	250A (10B)	1250	52.4	17.9	51.7	27.2	51.0	36.6	50.3	46.6	49.6	56.1	48.9	66.1	48.2	76.1	47.5	86.1
		1350	57.0	19.5	56.3	29.6	55.6	39.8	54.9	50.6	54.2	60.9	53.5	71.7	52.8	82.5		
		1450	61.6	21.1	60.9	32.0	60.2	43.1	59.5	54.7	58.8	65.7	58.1	77.3	57.4	88.9		
		1600	68.6	23.5	67.9	35.5	67.2	48.0	66.5	60.9	65.8	73.0	65.1	85.9	64.4	98.8		
		1700	73.2	25.0	72.5	37.8	71.8	51.3	71.1	65.0	70.4	77.8	69.7	91.5	69.0	105		
		1800	77.8	26.6	77.1	40.2	76.4	54.6	75.7	69.0	75.0	82.6	74.3	97.2	73.6	112		
		1950	84.8	29.0	84.1	43.8	83.4	59.5	82.7	75.1	82.0	89.9	81.3	106	80.6	122		
BE300H	300A (12B)	1300	73.5	20.3	72.5	35.5	71.5	50.7	70.5	65.8	69.5	81.0	68.5	96.1				
		1350	76.8	21.4	75.8	37.2	74.8	52.9	73.8	68.6	72.8	84.4	71.8	100				
		1450	83.3	23.5	82.3	40.5	81.3	57.4	80.3	74.2	79.3	91.2	78.3	108				
		1550	89.9	26.1	88.9	44.1	87.9	62.2	86.9	80.2	85.9	98.2	84.9	116				
		1650	96.4	28.6	95.4	47.9	94.4	67.1	93.4	86.4	92.4	106	91.4	125				
		1750	103	31.4	102	51.8	101	72.2	100	92.6	99.0	113	98.0	133				
BE350H	350A (14B)	1200	109	27.5	107	48.2	106	68.8	104	89.5	103	110	101	131				
		1300	119	31.0	117	53.6	116	76.2	114	98.8	113	121	111	144				
		1350	124	32.8	122	56.3	121	80.0	119	103	118	127	116	151				
		1450	134	36.3	132	61.8	131	87.4	129	113	128	138	126	164				
		1550	144	39.8	142	67.2	141	94.9	139	122	138	150	136	177				
		1650	154	43.3	152	72.6	151	102	149	132	148	161	146	190				
BE400H	400A (16B)	900	161	42	159	73	157	104	155	135	153	166	151	196				
		1050	191	51	189	87	187	123	185	159	183	195	181	232				
		1150	211	57	209	97	207	136	205	176	203	215	201	256				
		1250	230	64	228	107	226	150	224	193	222	236						
		1300	240	68	238	112	236	157	234	201	232	246						
		1350	250	72	248	118	246	165	244	211								

※型式　50Hz 仕様: 5BE○○H
　　60Hz 仕様: 6BE○○H

※吐出圧力 61kPa 以上の場合、高圧仕様対応品となります。
標準仕様品(60kPa 以下)は、高圧仕様では使用できません。
詳細は、お問い合せ下さい。

部は、ハウジング、ギヤカバー水冷式(冷却水量15~25L/min)

BE-H型

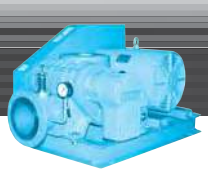

■特性曲線

BE50E

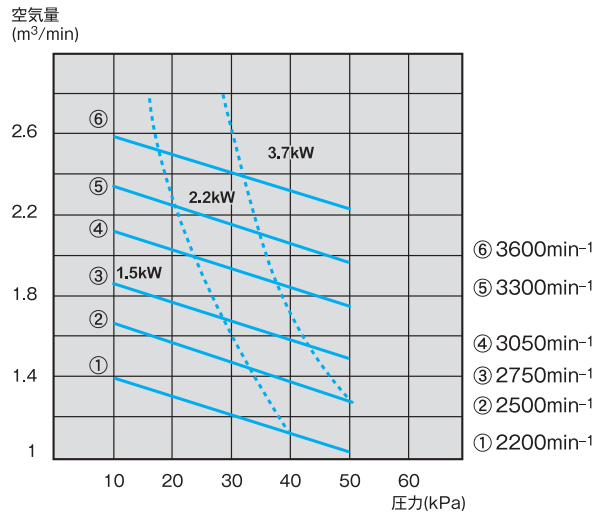

BE65H

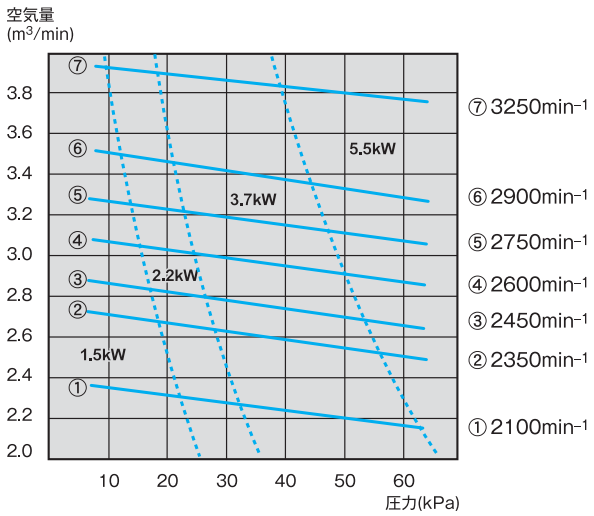

BE80H

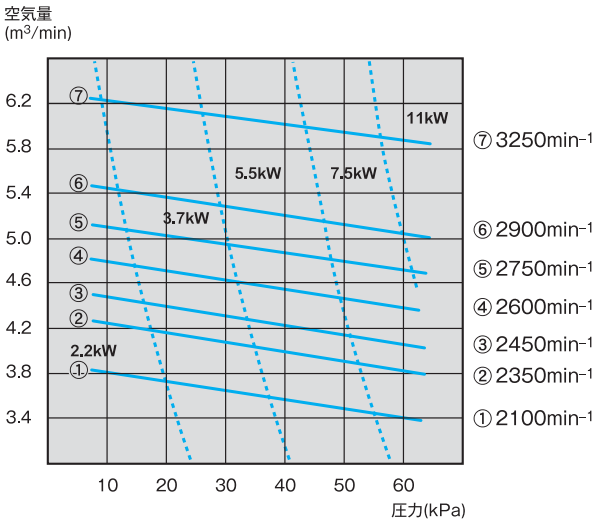

BE100H

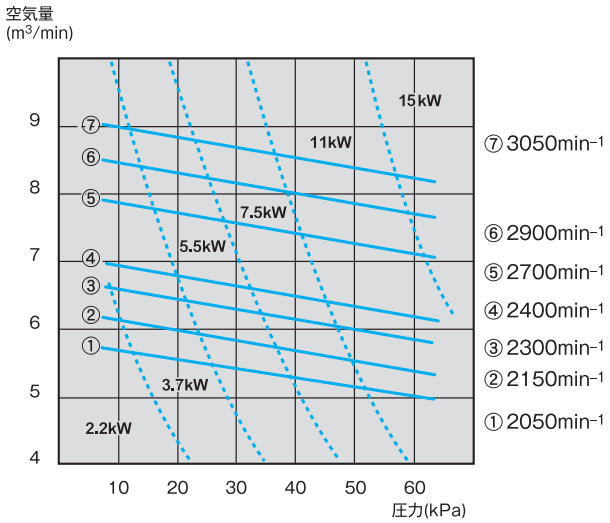

BE125H

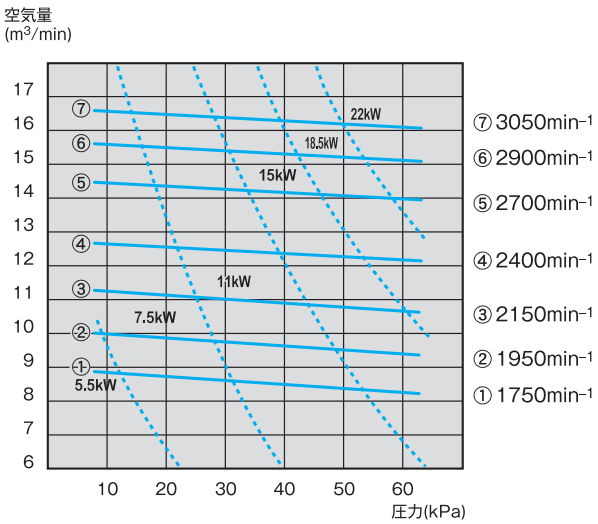

BE150H

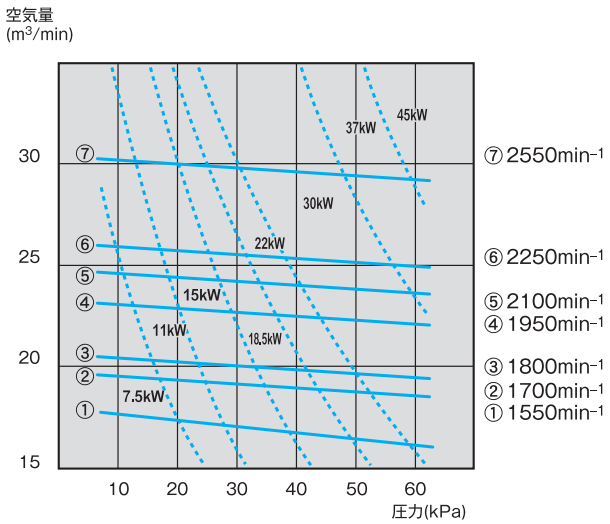

BE-H型

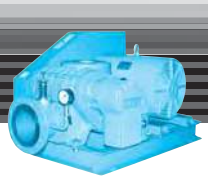

■特性曲線

BE200H

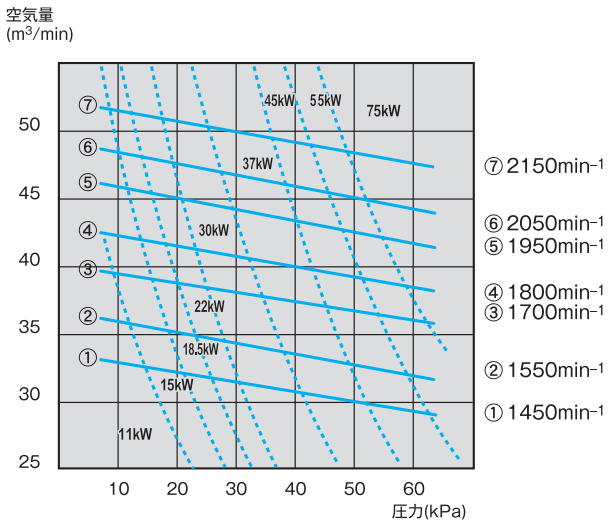

BE250H

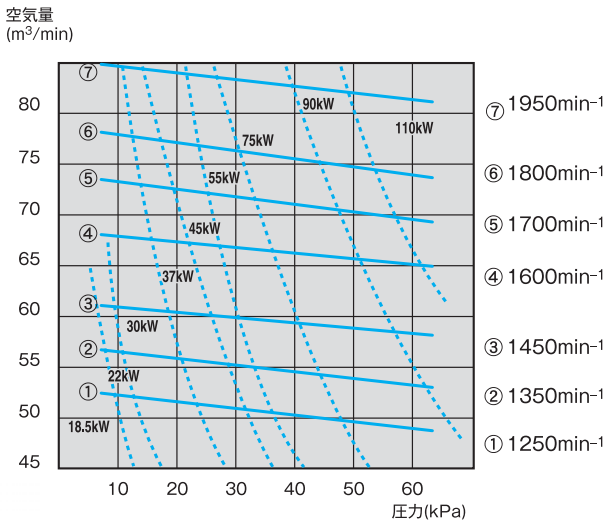

BE300H

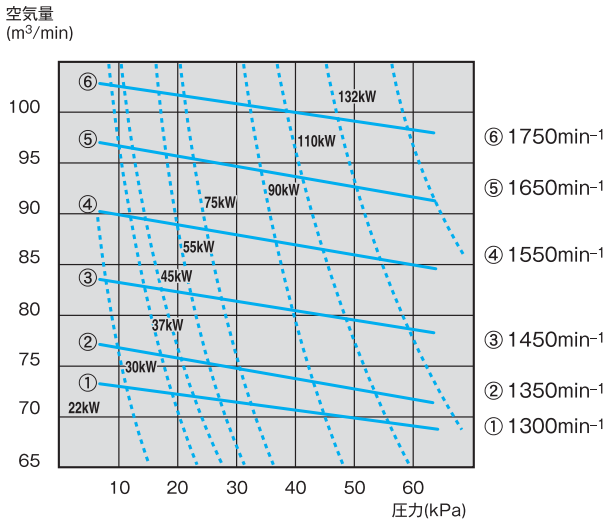

BE350H

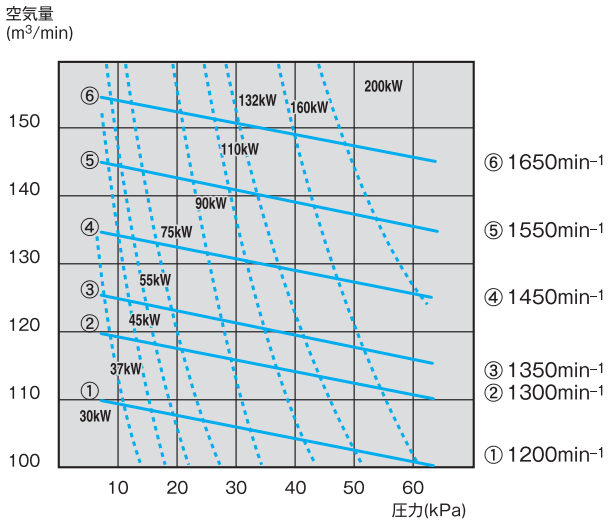

BE400H

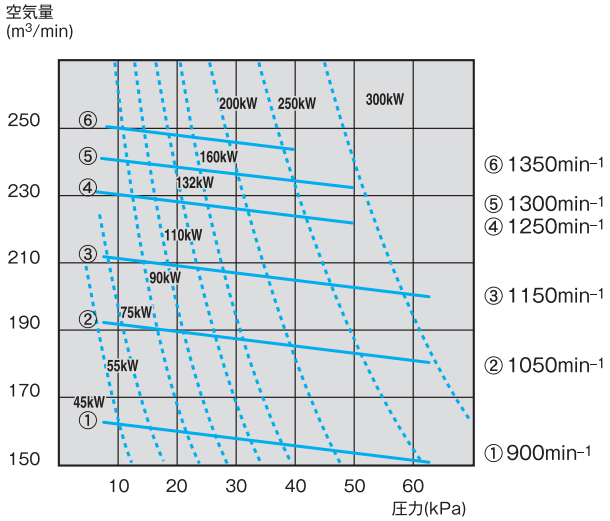

BE-H型

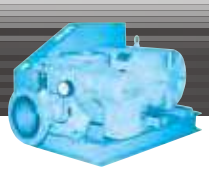

■騒音特性

BE50E

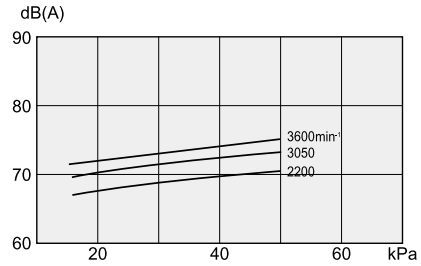

BE65H

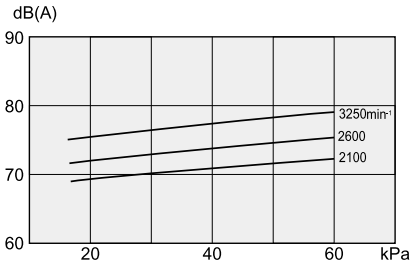

BE80H

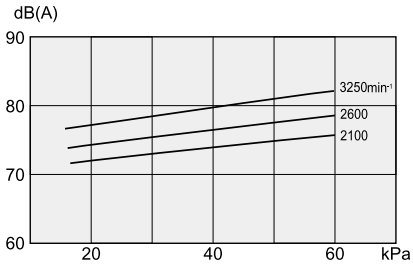

BE100H

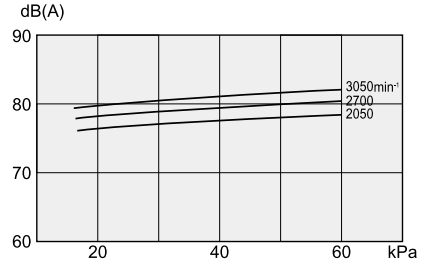

BE125H

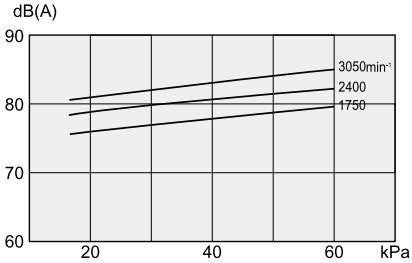

BE150H

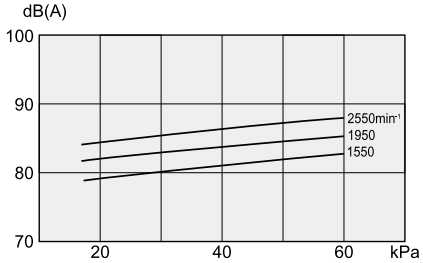

BE200H

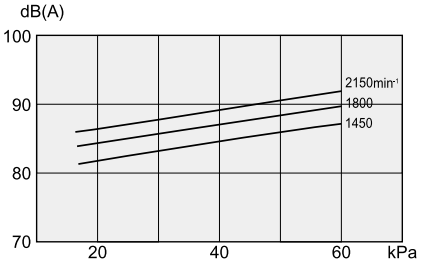

BE250H

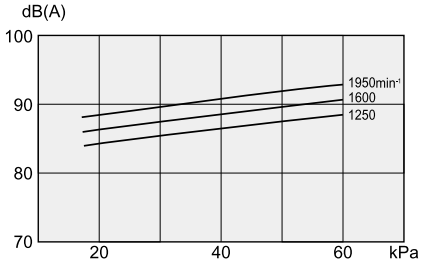

BE300H

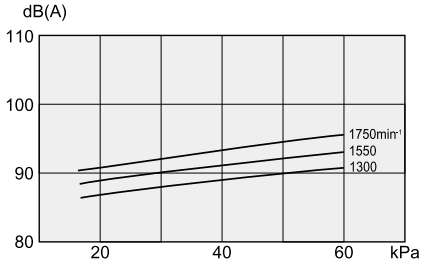

BE350H

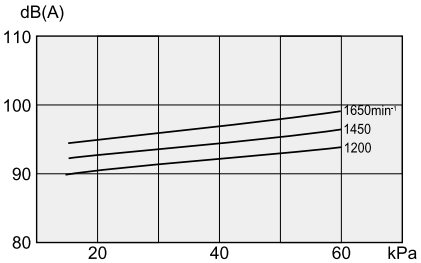

BE400H

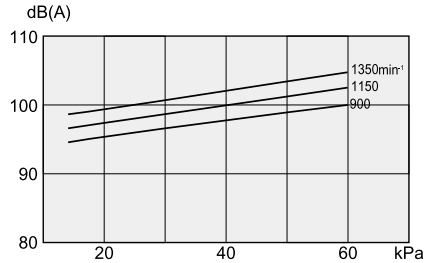

■上記騒音値はブロワの周囲1mの距離で測定した代表騒音値です。
（標準吸込サイレンサ付き、吐出側配管接続状態）
保証値ではありません。
■ベース（基礎）や配管の状況により騒音値は異なります。

インバータ使用時の注意

1.ルーツブロワは容積式のため空気量は回転速度におよそ比例して変化します。（圧力を一定として）
2.出力もおよそ回転速度に比例して変化します。（圧力を一定として）
3.トルクは定トルク特性です。（圧力を一定として）
4.モータは定トルク特性に適したモータを使用してください。汎用モータは条件によっては許容負荷範囲を超える場合もあります。
5.インバータとモータは同じメーカのものを使用してください。
6.変速範囲の目安は60～30Hzとしてください。30Hz以下にする場合やブロワ回転速度がカタログ範囲を下回る場合は、お問い合わせください。
7.インバータ運転の場合、ブロワとモータが共振し、異常音・異常振動を生じる回転速度があります。特に防振ゴム使用時にその現象が発生しやすいため、共振点での運転をさけてください。

BE-H型

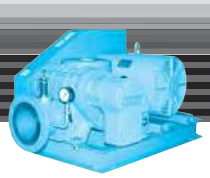

■外形寸法図

図番①

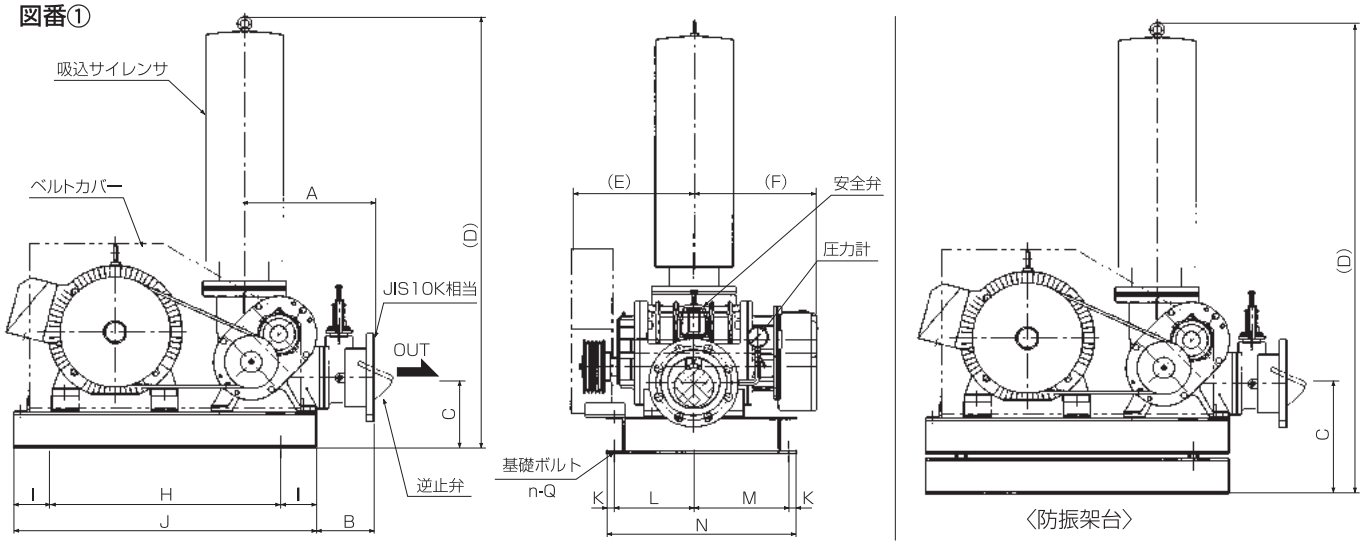

図番②

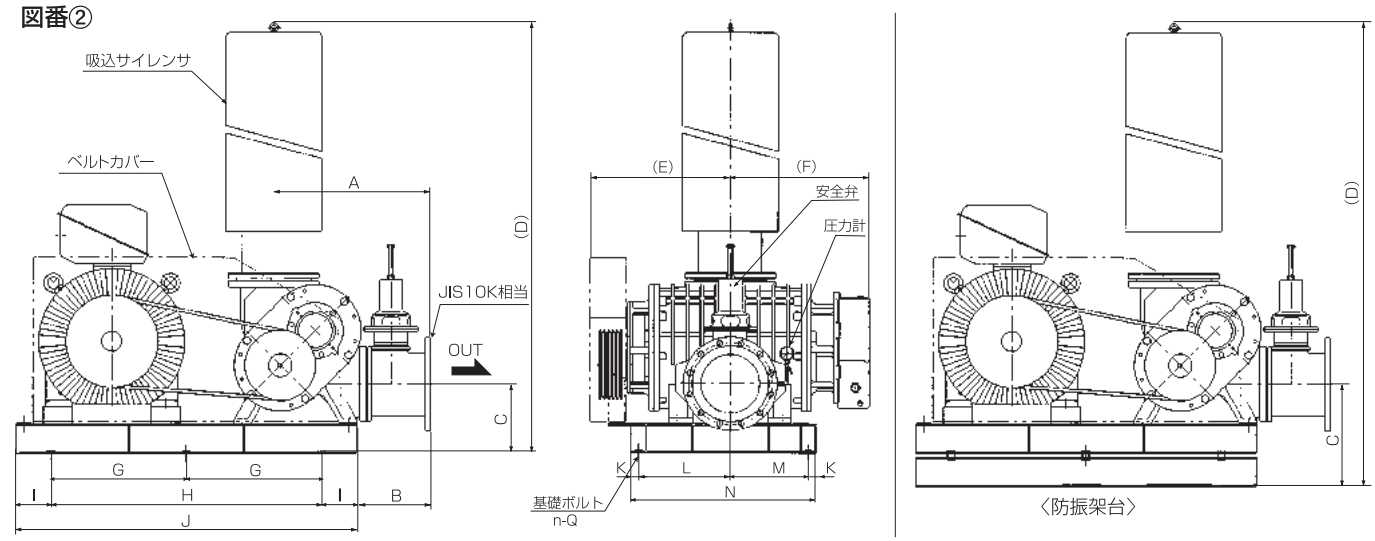

単位(mm)　※{　}内は防振架台の場合

型　式	吐出口径	A	B	C※	D※	E	F	G	H	I	J	K	L	M	N	n	Q	概略質量(kg)	図番
BE50E	50A	217	100	132{225}	631{724}	235	230		450	50	550	18	156	128	320	4	M12	60{68}	①
BE65H	65A	272	132	142{235}	826{919}	225	220		550	50	650	18	128	171	335	4	M12	85{95}	
BE80H	80A	277	122	152{252}	908{1008}	270	257		600	50	700	18	164	250	450	4	M12	115{127}	
BE100H	100A	342	153	187{312}	1103{1228}	250	275		600	100	800	20	133	312	485	4	M12	155{171}	
BE125H	125A	367	163	197{322}	1215{1340}	345	345		650	100	850	20	223	267	530	4	M12	195{212}	
BE150H	150A	412	178	212{339}	1296{1423}	475	455		850	100	1050	20	320	220	580	4	M12	320{349}	
BE200H	200A	532	209	262{417}	2010{2165}	495	495	475	950	150	1250	30	300	320	680	6	M12	590{635}	②
BE250H	250A	667	315	297{452}	2090{2245}	600	595	575	1150	150	1450	30	389	331	780	6	M12	880{930}	
BE300H	300A	842	421	322{487}	2530{2695}	640	630	625	1250	150	1550	30	421	339	820	6	M16	1210{1260}	
BE350H	350A	817	333	414{604}	3120{3310}	820	764	725	1450	150	1750	35	785	425	1280	6	M16	1900{1980}	
BE400H	400A	1072	510	449{649}	3325{3525}	1000	953	925	1850	150	2150	35	965	465	1500	6	M18	2900{3000}	

※質量はモータを除いた標準付属品付の値です。　※BE350･400の吸込サイレンサ形状は図とは異なります。
◎ 標準付属品―吸込サイレンサ(BE50E～150Hはフィルタ付)･圧力計･ベース･ベルトカバー･安全弁･Vプーリ･Vベルト･基礎ボルト･内蔵逆止弁(BE50E～150H、60kPa以下)
<注> 特殊モータ(特殊形状モータ、異電圧モータ、インバータ専用モータetc)やスライドベース付モータの場合は、ベースの大きさが異なることもありますので、ご了承下さい。
防振架台･防振ゴム及びエアフィルタ付き吸込サイレンサも用意しております。(オプション)

BH型

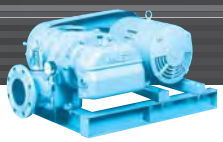

■性能表

型　式	吐出口径	回転速度	標準吸込状態空気量(m³/min)および所要動力(kW)											
			10kPa (1020mmAq)		20kPa (2040mmAq)		30kPa (3060mmAq)		40kPa (4080mmAq)		50kPa (5100mmAq)		60kPa (6120mmAq)	
		min⁻¹	m³/min	kW	m³/min	kW	m³/min	kW	m³/min	kW	m³/min	kW	m³/min	kW
BH50	50A (2B)	1150	1.50	0.7	1.33	1.0	1.18	1.4	1.04	1.7	0.91	2.0	0.79	2.4
		1250	1.68	0.8	1.51	1.2	1.36	1.5	1.22	1.8	1.09	2.2	0.97	2.6
		1350	1.86	0.9	1.69	1.3	1.54	1.7	1.40	2.0	1.27	2.4	1.15	2.8
		1400	1.95	0.9	1.78	1.3	1.63	1.7	1.49	2.1	1.36	2.5	1.24	2.9
		1550	2.22	1.0	2.05	1.5	1.90	1.9	1.76	2.3	1.63	2.7	1.51	3.2
		1700	2.49	1.1	2.32	1.6	2.17	2.1	2.03	2.5	1.90	3.0	1.78	3.5
BH65	65A (2½B)	1150	1.95	0.8	1.67	1.2	1.45	1.7	1.27	2.1	1.14	2.6		
		1250	2.20	0.9	1.92	1.3	1.70	1.9	1.52	2.4	1.39	2.9	1.29	3.5
		1400	2.58	1.0	2.30	1.5	2.08	2.1	1.90	2.7	1.77	3.3	1.67	3.9
		1550	2.95	1.2	2.67	1.7	2.45	2.3	2.27	3.0	2.14	3.7	2.04	4.4
		1700	3.33	1.3	3.05	1.9	2.83	2.6	2.65	3.3	2.52	4.0	2.42	4.8
BH80	80A (3B)	1150	3.19	1.2	3.03	1.9	2.86	2.6	2.73	3.3	2.63	4.0	2.52	4.7
		1250	3.55	1.3	3.39	2.0	3.22	2.8	3.09	3.6	2.99	4.4	2.88	5.2
		1400	4.09	1.5	3.93	2.3	3.76	3.2	3.63	4.0	3.53	4.9	3.42	5.8
		1550	4.63	1.7	4.47	2.6	4.30	3.6	4.17	4.5	4.07	5.5	3.96	6.5
		1700	5.17	1.9	5.01	2.9	4.84	4.0	4.71	5.0	4.61	6.1	4.50	7.2
BH100	100A (4B)	1100	4.34	1.8	4.16	2.6	4.00	3.4	3.85	4.3	3.71	5.3	3.57	6.3
		1300	5.32	2.2	5.15	3.0	4.99	4.0	4.84	5.1	4.70	6.3	4.56	7.4
		1450	6.04	2.4	5.87	3.4	5.71	4.5	5.56	5.7	5.42	7.0	5.29	8.3
		1550	6.52	2.6	6.35	3.6	6.19	4.8	6.04	6.1	5.90	7.5	5.77	8.9
		1750	7.45	3.1	7.28	4.2	7.12	5.6	6.97	7.0	6.83	8.6	6.70	10.1
		1950	8.36	3.4	8.19	4.7	8.03	6.2	7.88	7.9	7.74	9.6	7.61	11.4
BH125	125A (5B)	1100	6.65	2.4	6.45	3.7	6.25	5.0	6.05	6.4	5.85	7.9	5.65	9.5
		1300	8.19	2.9	7.99	4.3	7.79	5.9	7.59	7.6	7.39	9.4	7.19	11.2
		1450	9.35	3.2	9.15	4.8	8.95	6.5	8.75	8.5	8.55	10.5	8.35	12.5
		1550	10.1	3.4	9.92	5.1	9.72	7.0	9.52	9.1	9.32	11.2	9.12	13.4
		1750	11.7	4.0	11.5	5.9	11.3	8.1	11.1	10.4	10.9	12.8	10.7	15.3
		1950	13.2	4.5	13.0	6.7	12.8	9.1	12.6	11.7	12.4	14.4	12.2	17.2
BH125A	125A (5B)	1100	9.1	2.8	8.7	4.7	8.4	6.6	8.2	8.5	8.0	10.6	7.8	12.7
		1300	11.2	3.4	10.8	5.7	10.5	8.0	10.3	10.3	10.1	12.7	9.9	15.2
		1450	12.7	3.9	12.3	6.4	12.0	8.9	11.8	11.5	11.6	14.2	11.4	17.0
		1550	13.7	4.3	13.3	7.0	13.0	9.7	12.8	12.5	12.6	15.3	12.4	18.3
		1750	15.8	5.2	15.4	8.2	15.1	11.2	14.9	14.3	14.7	17.6	14.5	21.0
		1950	17.9	6.1	17.5	9.4	17.2	12.8	17.0	16.3	16.8	19.9	16.6	23.7
BH150	150A (6B)	900	14.0	4.4	13.6	6.8	13.3	9.4	13.0	12.2	12.7	15.1	12.4	18.1
		1050	16.8	5.3	16.4	8.3	16.1	11.3	15.8	14.5	15.5	17.9	15.2	21.5
		1150	18.6	5.8	18.2	9.1	17.9	12.4	17.6	15.9	17.3	19.6	17.0	23.5
		1250	20.5	6.6	20.1	10.0	19.8	13.7	19.5	17.5	19.2	21.5	18.9	25.7
		1400	23.2	7.6	22.8	11.5	22.5	15.6	22.2	19.9	21.9	24.4	21.6	29.1
		1550	26.0	8.8	25.6	13.1	25.3	17.6	25.0	22.4	24.7	27.5	24.4	32.8

BH型

性能表

型　式	吐出口径	回転速度	標準吸込状態空気量(m³/min)および所要動力(kW)											
			10kPa (1020mmAq)		20kPa (2040mmAq)		30kPa (3060mmAq)		40kPa (4080mmAq)		50kPa (5100mmAq)		60kPa (6120mmAq)	
		min⁻¹	m³/min	kW	m³/min	kW	m³/min	kW	m³/min	kW	m³/min	kW	m³/min	kW
BH150A	150A (6B)	900	20.0	7.0	18.7	10.6	17.5	14.1	16.5	18.2	15.5	22.3	14.7	26.4
		1050	23.8	8.2	22.5	12.4	21.4	16.5	20.4	21.3	19.2	26.0	18.6	30.8
		1150	26.3	9.0	25.0	13.6	23.8	18.0	22.8	23.3	21.8	28.5	21.0	33.8
		1250	28.9	9.8	27.6	14.8	26.4	19.6	25.4	25.3	24.4	31.0	23.6	36.7
		1400	32.8	10.9	31.5	16.5	30.3	21.9	29.3	28.4	28.3	34.7	27.5	41.1
		1550	36.7	12.1	35.4	18.3	34.2	24.3	33.2	31.4	32.2	38.4	31.4	45.5
BH200	200A (8B)	900	25.2	8.2	24.0	12.2	22.8	16.2	21.7	20.2	20.6	24.1	19.6	28.8
		1050	29.2	9.2	28.0	14.0	26.8	19.0	25.7	23.9	24.6	28.8	23.6	34.3
		1150	32.2	9.8	31.0	15.4	29.8	21.0	28.7	26.7	27.7	32.3	26.7	38.5
		1250	35.0	10.4	33.9	16.8	32.8	23.2	31.8	29.5	30.8	35.9	29.7	43.1
		1350	38.1	11.1	37.0	18.2	35.9	25.3	34.8	32.4	33.8	40.0	32.8	47.8
		1450	41.2	11.9	40.0	19.7	38.8	27.5	37.8	35.4	36.7	43.0	35.9	52.5
BH200A	200A (8B)	900	31.6	10.7	29.9	16.1	28.3	22.4	27.0	28.9	25.6	35.1	24.5	42.8
		1050	37.6	12.5	35.9	18.8	34.2	26.1	32.9	33.7	31.5	41.0	30.7	50.0
		1150	41.5	13.7	39.8	20.5	38.2	28.6	36.9	37.0	35.4	44.9	34.3	54.7
		1250	45.6	14.9	43.8	22.3	42.3	31.1	41.0	40.2	39.6	48.8	38.5	59.5
		1350	49.5	16.1	47.9	24.1	46.3	33.6	45.0	43.4	43.5	52.7	42.5	64.2
		1450	53.5	17.3	51.8	25.9	50.2	36.1	48.9	46.6	47.5	56.6	46.4	69.0
BH250	250A (10B)	800	34.7	9.5	34.1	16.4	33.5	23.3	32.9	30.2	32.3	37.1	31.7	44.0
		900	39.8	11.3	39.2	19.1	38.6	26.8	38.0	34.6	37.4	42.3	36.8	50.1
		1000	44.8	13.1	44.2	21.7	43.6	30.3	43.0	39.0	42.4	47.6	41.8	56.2
		1100	49.9	14.9	49.3	24.4	48.7	33.9	48.1	43.3	47.5	52.8	46.9	62.3
		1200	54.9	16.7	54.3	27.0	53.7	37.4	53.1	47.7	52.5	58.1	51.9	68.4
		1300	60.0	18.5	59.4	29.7	58.8	40.9	58.2	52.1	57.6	63.3	57.0	74.5
		1400	65.0	20.3	64.4	32.4	63.8	44.4	63.2	56.5	62.6	68.5	62.0	80.6
BH250A	250A (10B)	800	49.1	24.8	47.8	33.5	46.8	42.2	45.9	50.8	45.2	59.5	44.5	68.1
		900	55.7	26.0	54.5	35.7	53.4	45.4	52.5	55.2	51.8	64.9	51.2	74.6
		1000	62.4	27.1	61.1	37.9	60.0	48.7	59.1	59.5	58.4	70.3	57.8	81.1
		1100	69.0	28.1	67.7	40.0	66.6	51.9	65.8	63.8	65.0	75.7	64.4	87.6
		1200	75.6	29.3	74.3	42.2	73.2	55.2	72.4	68.1	71.6	81.1	71.0	94.1
		1300	82.2	30.4	80.9	44.4	79.9	58.4	79.0	72.5	78.3	86.5	77.6	101
BH300	300A (12B)	800	51.6	16.5	48.6	26.5	46.6	37.0	44.6	46.5	42.6	55.5	40.6	68.0
		1000	67.0	20.6	64.0	33.1	62.0	46.3	60.0	58.0	58.6	69.4	56.0	85.0
		1200	82.3	24.8	79.3	39.8	77.3	55.5	75.3	69.8	73.3	83.3	71.3	102
		1400	97.7	28.9	94.7	46.4	92.7	64.8	90.7	81.4	88.7	97.1	86.7	119
		1500	105.3	30.9	102.3	49.7	100.3	69.4	98.3	87.2	96.3	104	94.3	128
BH350	350A (14B)	800	95.2	31.7	92.2	46.8	90.2	63.4	88.2	80.9	86.2	100	85.2	120
		900	108	35.7	105	52.6	103	71.3	101	91.0	99.1	113	98.1	135
		1000	121	39.6	118	58.5	116	79.2	114	101	112	125	111	150
		1100	134	43.6	131	64.3	129	87.2	127	111	125	138	124	165
		1200	147	47.5	144	70.2	142	95.1	140	121	138	150	137	180

部は、ギヤカバー水冷式(冷却水量15～25L/min)

BH型

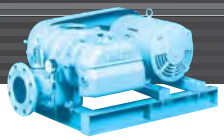

■特性曲線

BH50

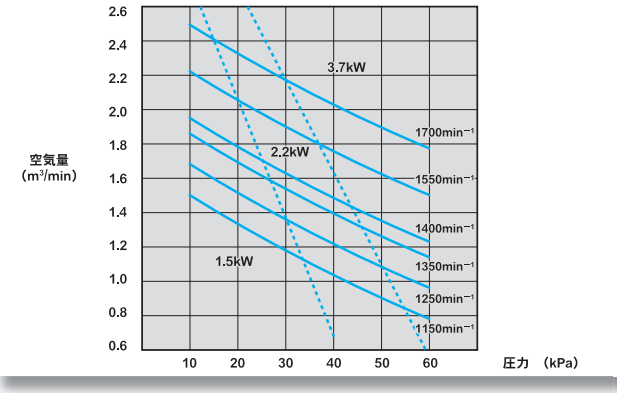

BH65

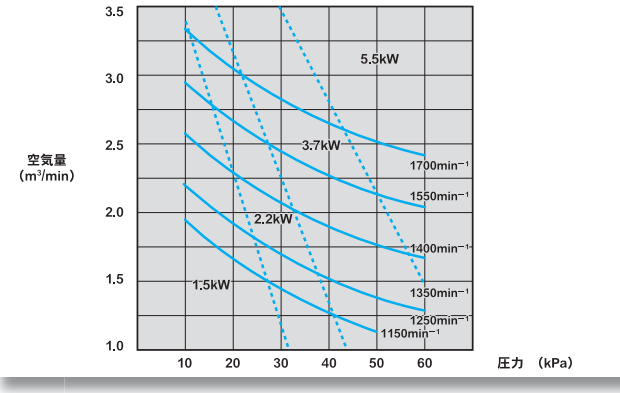

BH80

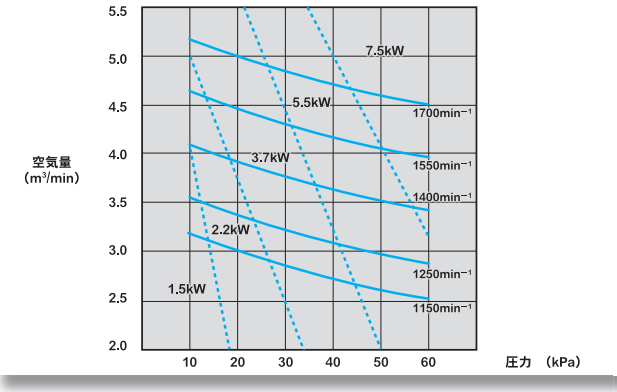

BH100

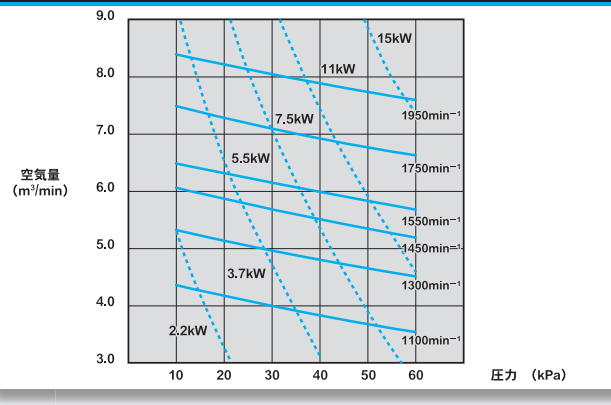

BH125

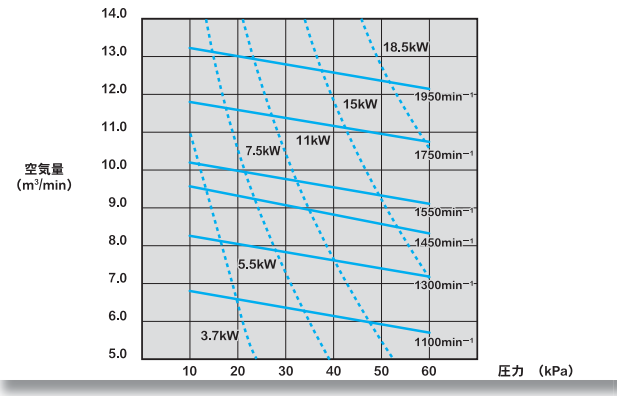

BH125A

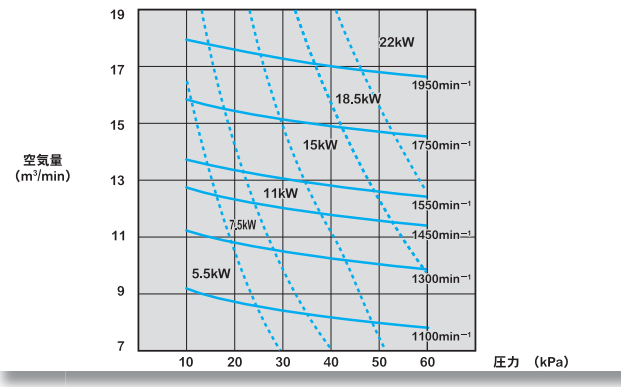

BH150

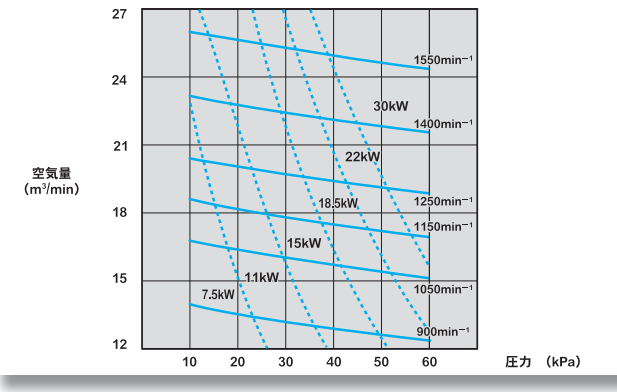

BH150A

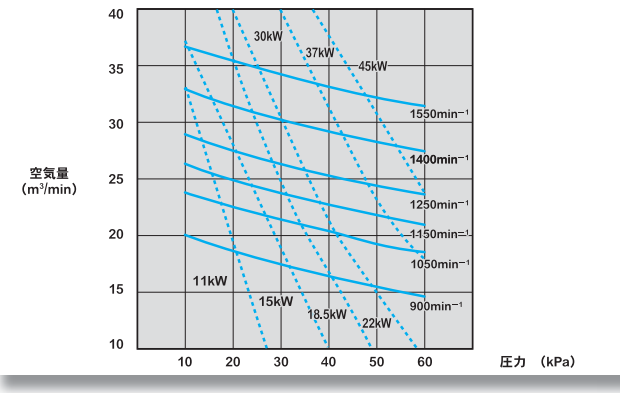

BH型

■特性曲線

BH200

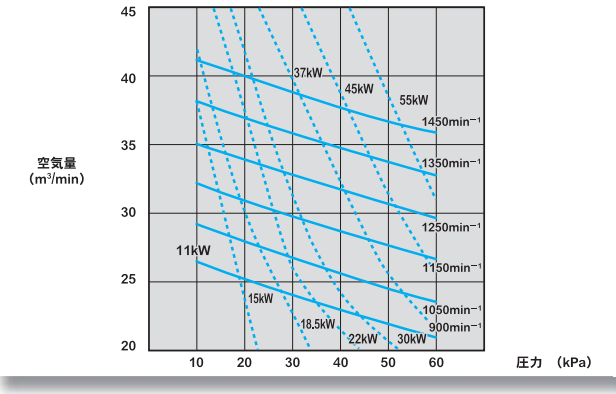

BH200A

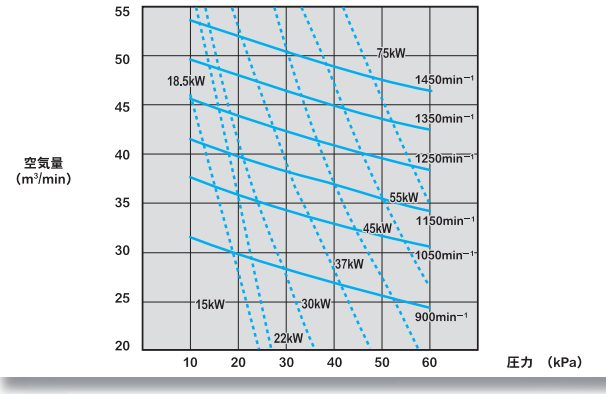

BH250

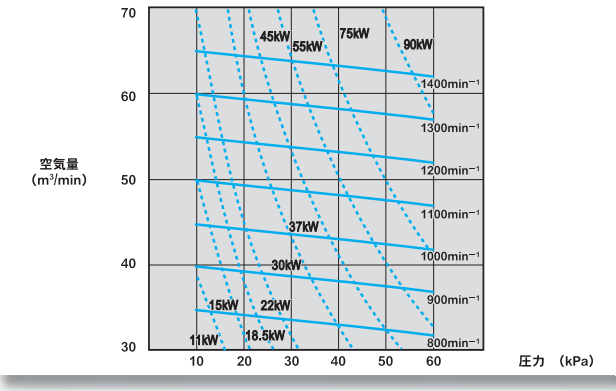

BH250A

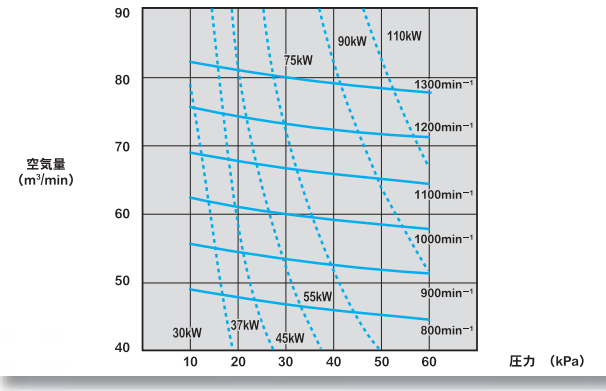

BH300

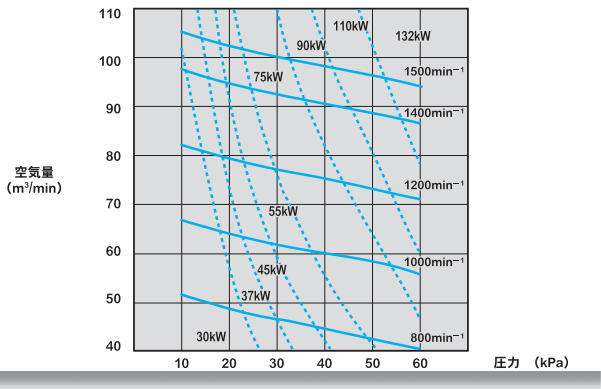

BH350

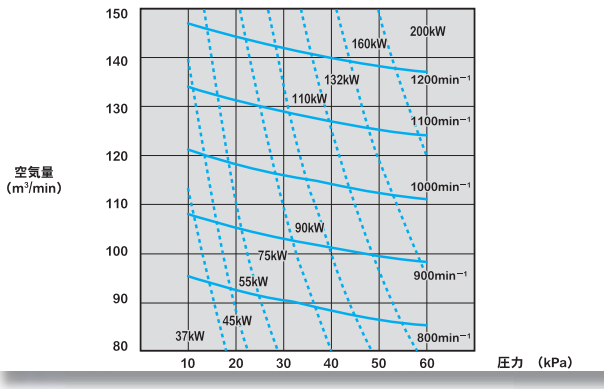

BH型

■騒音特性

BH50

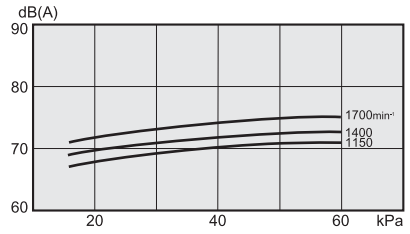

BH65

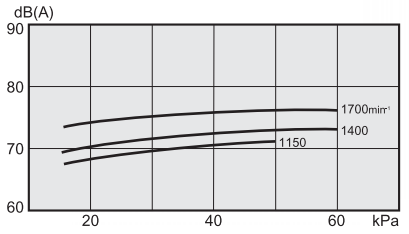

BH80

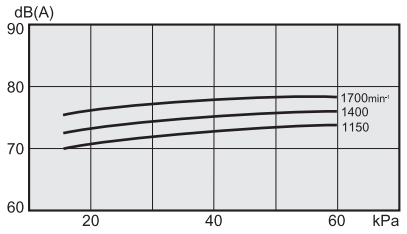

BH100

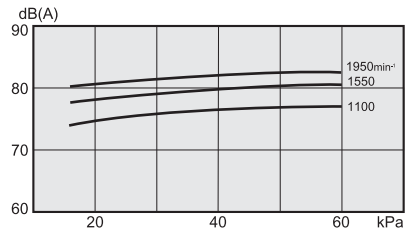

BH125

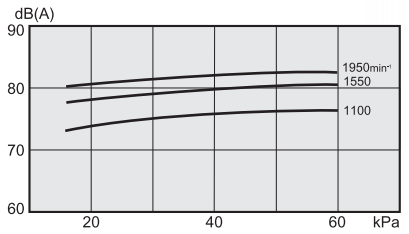

BH125A

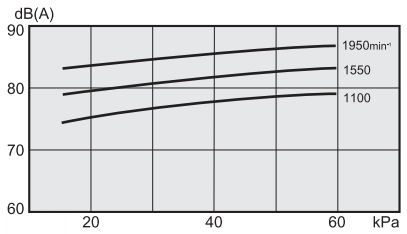

BH150

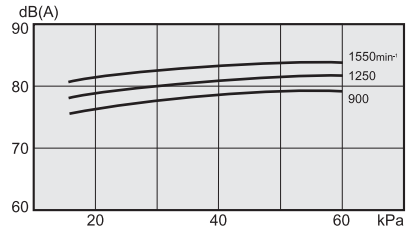

BH150A

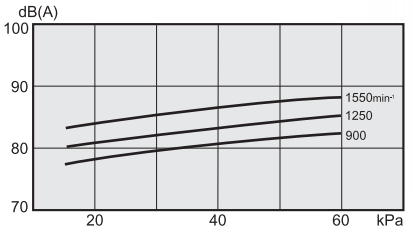

BH200

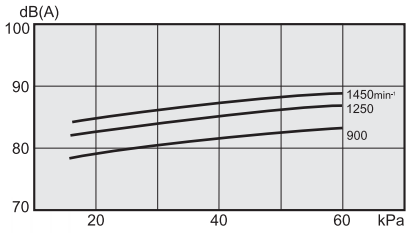

BH200A

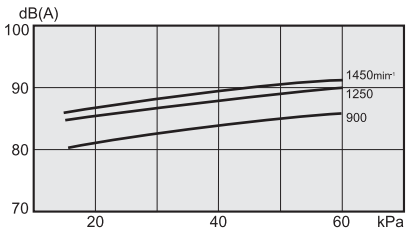

BH250

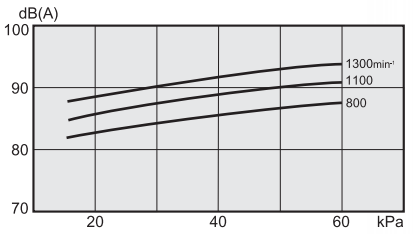

BH250A

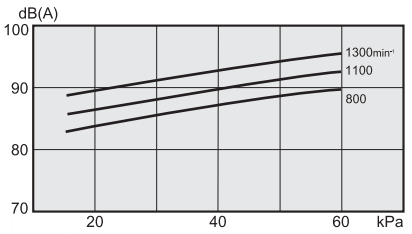

BH300

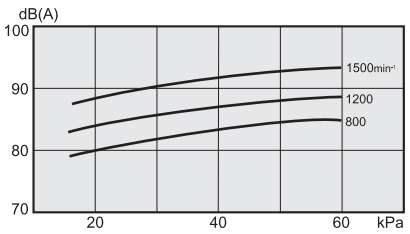

BH350

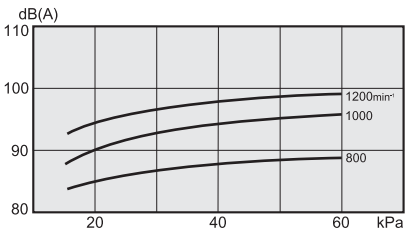

■上記騒音値はブロワの周囲1mの距離で測定した代表騒音値です。（標準吸込サイレンサ付き、吐出側配管接続状態）　保証値ではありません。
■ベース（基礎）や配管の状況により騒音値は異なります。

BH型

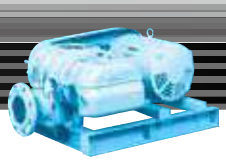

■外形寸法図

図番①

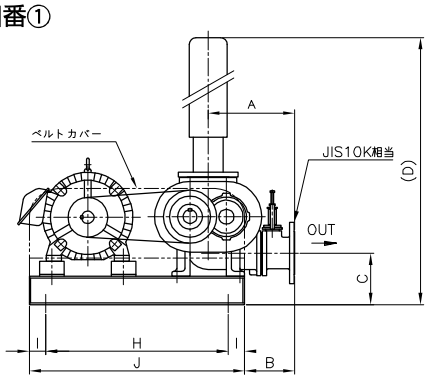

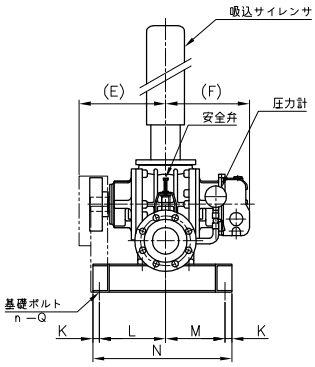

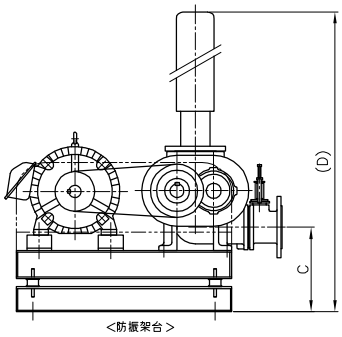

図番②

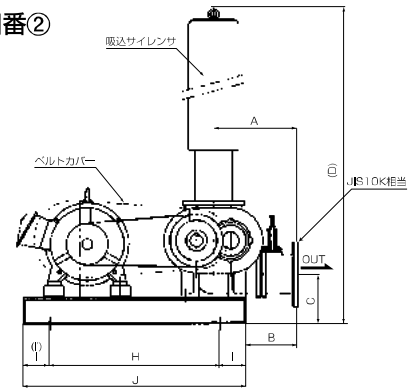

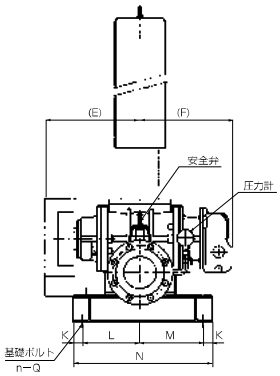

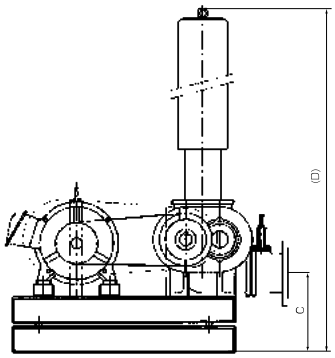

図番③

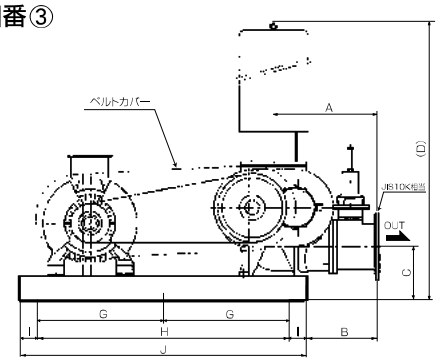

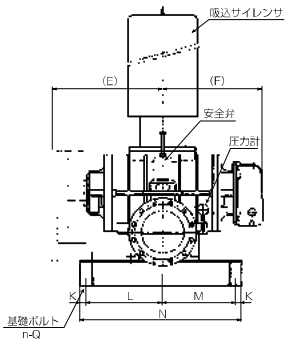

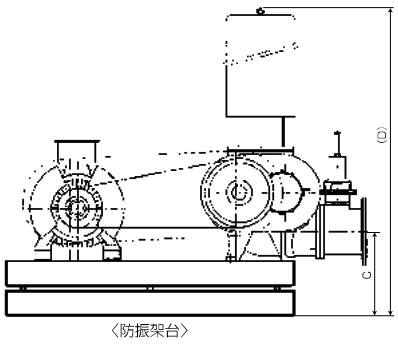

単位(mm)　※{　}内は防振架台の場合

型　式	吐出口径	A	B	C※	D※	E	F	G	H	I(I′)	J	K	L	M	N	n	Q	概略質量(kg)	図番
BH50	50A	165	100	122{215}	982{1075}	250	230		460	50	560	20	190	130	360	4	M12	78{85}	
BH65	65A	165	100	131{224}	1220{1313}	270	265		460	50	560	20	210	110	360	4	M12	105{114}	①
BH80	80A	262	152	157{257}	1407{1507}	260	253		550	50	650	20	200	180	420	4	M12	135{145}	
BH100	100A	277	167	182{282}	1479{1579}	320	288		600	50(100)	750	25	185	265	500	4	M12	145{160}	
BH125	125A	327	202	192{317}	1714{1839}	365	350		650	100	850	35	220	240	530	4	M12	260{285}	
BH125A	125A	327	202	192{319}	1714{1841}	415	400		650	100	850	35	270	260	600	4	M12	320{345}	②
BH150	150A	412	252	237{364}	1854{1981}	410	410		800	100	1000	35	270	260	600	4	M12	400{430}	
BH150A	150A	412	252	237{364}	1854{1981}	500	480		1000	125	1250	35	340	360	770	4	M12	490{520}	
BH200	200A	482	302	257{387}	2009{2139}	475	450		1000	125	1250	35	315	255	640	4	M12	640{680}	
BH200A	200A	482	297	257{387}	2009{2139}	540	515	600	1200	100	1400	35	380	360	810	6	M12	780{820}	
BH250	250A	627	427	297{427}	2119{2249}	580	515	600	1200	100	1400	35	375	305	750	6	M12	900{950}	③
BH250A	250A	622	422	322{452}	2144{2274}	650	590	750	1500	100	1700	35	450	430	950	6	M14	1100{1160}	
BH300	300A	782	547	340{495}	2581{2736}	645	625	800	1600	100	1800	35	600	530	1200	6	M16	1500{1580}	
BH350	350A	800	550	390{580}	2781{2971}	745	750	550	1650	100	1850	35	600	530	1200	8	M16	2400{2500}	

※質量はモーターを除いた標準付属品付の値です。　※BH350の吸込サイレンサ形状は図とは異なります。
◎標準付属品ー吸込サイレンサ･圧力計･ベース･ベルトカバー･安全弁･Vプーリ･Vベルト･基礎ボルト
<注>特殊モータ(特殊形状モータ、異電圧モータ、インバータ専用モータetc)やスライドベース付モータの場合は、ベースの大きさが異なることもありますので、ご了承下さい。
防振架台･防振ゴム及びエアフィルタ付き吸込サイレンサも用意しております。(オプション)

BS型

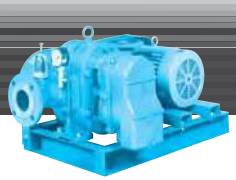

■性能表

型　式	吐出口径	回転速度	標準吸込状態空気量(m³/min)および所要動力(kW)											
			10kPa (1020mmAq)		20kPa (2040mmAq)		30kPa (3060mmAq)		40kPa (4080mmAq)		50kPa (5100mmAq)		60kPa (6120mmAq)	
		min⁻¹	m³/min	kW	m³/min	kW	m³/min	kW	m³/min	kW	m³/min	kW	m³/min	kW
BS32	32A (1¼B)	1600	0.44	0.36	0.34	0.47	0.23	0.59						
		1750	0.54	0.41	0.44	0.54	0.34	0.68						
		1900	0.64	0.48	0.54	0.62	0.44	0.78	0.35	0.96				
		2050	0.74	0.55	0.64	0.71	0.54	0.89	0.45	1.10				
		2200	0.85	0.63	0.75	0.82	0.65	1.02	0.56	1.24	0.47	1.49		
BS40	40A (1½B)	1200	0.94	0.61	0.83	0.74	0.75	0.88	0.69	1.07	0.64	1.27		
		1300	1.04	0.67	0.93	0.82	0.85	0.98	0.79	1.20	0.73	1.41		
		1400	1.14	0.74	1.03	0.90	0.94	1.08	0.89	1.32	0.83	1.55	0.78	1.79
		1500	1.24	0.81	1.13	0.99	1.04	1.18	0.98	1.44	0.92	1.70	0.87	1.96
		1600	1.34	0.88	1.23	1.07	1.14	1.28	1.08	1.56	1.02	1.84	0.97	2.12
BS50	50A (2B)	1000	1.30	0.7	1.15	0.9	1.03	1.3	0.94	1.5	0.85	1.9		
		1150	1.61	0.8	1.45	1.1	1.33	1.5	1.23	1.8	1.13	2.2		
		1250	1.81	0.9	1.65	1.2	1.52	1.6	1.43	2.0	1.32	2.4	1.28	2.9
		1400	2.11	1.0	1.94	1.4	1.81	1.9	1.72	2.3	1.61	2.7	1.56	3.3
		1500	2.31	1.1	2.14	1.5	2.01	2.0	1.91	2.4	1.80	2.9	1.75	3.6
BS65	65A (2½B)	1000	1.89	1.0	1.74	1.3	1.64	1.7	1.56	2.1	1.47	2.6	1.39	3.1
		1150	2.24	1.1	2.09	1.5	1.98	2.0	1.90	2.4	1.81	2.9	1.71	3.5
		1250	2.47	1.2	2.32	1.6	2.21	2.1	2.12	2.6	2.03	3.1	1.93	3.8
		1350	2.70	1.3	2.54	1.8	2.44	2.3	2.35	2.8	2.25	3.4	2.15	4.1
		1450	2.94	1.4	2.77	1.9	2.66	2.4	2.57	3.0	2.47	3.6	2.37	4.4
		1550	3.17	1.5	3.00	2.0	2.89	2.6	2.79	3.2	2.69	3.8	2.58	4.6
BS80	80A (3B)	1000	3.28	1.6	3.11	2.3	3.02	2.9	2.91	3.6	2.86	4.1	2.66	5.0
		1100	3.69	1.8	3.52	2.5	3.42	3.2	3.31	4.0	3.26	4.6	3.05	5.6
		1200	4.10	2.0	3.92	2.8	3.83	3.6	3.71	4.5	3.66	5.1	3.45	6.1
		1300	4.52	2.2	4.33	3.1	4.23	3.9	4.12	4.9	4.06	5.5	3.84	6.7
		1350	4.73	2.2	4.54	3.2	4.44	4.1	4.32	5.1	4.26	5.8	4.04	7.0
		1450	5.14	2.4	4.95	3.5	4.84	4.4	4.72	5.5	4.66	6.2	4.43	7.5
		1550	5.55	2.6	5.36	3.7	5.25	4.7	5.12	5.9	5.06	6.7	4.83	8.1
BS100	100A (4B)	900	5.05	2.3	4.64	3.3	4.36	4.4	4.12	5.4	3.89	6.4	3.72	7.4
		1000	5.93	2.7	5.35	3.8	5.02	5.0	4.80	6.2	4.58	7.3	4.39	8.5
		1100	6.59	3.0	6.06	4.3	5.73	5.7	5.48	7.0	5.28	8.3	5.07	9.6
		1200	7.48	3.4	6.77	4.8	6.34	6.3	6.16	7.8	5.97	9.2	5.75	10.7
		1300	8.15	3.7	7.48	5.3	7.05	7.0	6.85	8.6	6.67	10.2	6.43	11.8
		1400	8.82	4.0	8.19	5.8	7.75	7.6	7.49	9.4	7.26	11.1	7.10	12.9
		1450	9.27	4.2	8.62	6.1	8.15	7.9	7.82	9.8	7.59	11.6	7.44	13.5
BS125	125A (5B)	800	10.3	4.0	10.0	5.9	9.7	7.9	9.4	9.9	9.2	12.1	8.9	14.2
		900	11.7	4.5	11.5	6.7	11.1	9.0	10.8	11.3	10.6	13.8	10.3	16.2
		1000	13.2	5.1	12.9	7.6	12.6	10.1	12.3	12.7	12.0	15.5	11.7	18.2
		1100	14.7	5.6	14.4	8.4	14.0	11.2	13.7	14.1	13.4	17.2	13.1	20.2
		1200	16.1	6.2	15.8	9.3	15.4	12.3	15.2	15.5	14.9	19.0	14.5	22.2
		1300	17.6	6.8	17.3	10.1	16.9	13.4	16.6	16.8	16.3	20.7	15.9	24.2
		1350	18.3	7.0	18.0	10.5	17.6	14.0	17.3	17.5	17.0	21.5	16.6	25.2

BS型

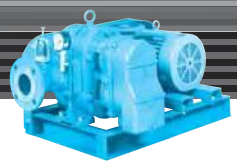

性能表

型　式	吐出口径	回転速度	標準吸込状態空気量(m³/min)および所要動力(kW)											
			10kPa (1020mmAq)		20kPa (2040mmAq)		30kPa (3060mmAq)		40kPa (4080mmAq)		50kPa (5100mmAq)		60kPa (6120mmAq)	
		min⁻¹	m³/min	kW	m³/min	kW	m³/min	kW	m³/min	kW	m³/min	kW	m³/min	kW
BS150	150A (6B)	800	17.0	6.6	16.5	9.3	16.1	12.1	15.8	15.0	15.5	18.0	14.9	21.0
		900	19.3	7.7	18.8	10.8	18.4	14.1	18.1	17.6	17.8	21.0	17.2	24.5
		1000	21.7	8.8	21.1	12.4	20.8	16.1	20.4	20.1	20.1	24.0	19.4	28.1
		1050	22.9	9.4	22.3	13.2	21.9	17.1	21.5	21.3	21.2	25.5	20.6	29.8
		1100	24.1	9.9	23.5	14.0	23.1	18.2	22.7	22.6	22.4	27.1	21.7	31.6
		1150	25.3	10.5	24.6	14.7	24.2	19.2	23.8	23.9	23.5	28.6	22.8	33.4
		1200	26.4	11.0	25.8	15.5	25.4	20.2	25.0	25.1	24.7	30.1	24.0	35.1
		1250	27.6	11.6	27.0	16.3	26.6	21.2	26.1	26.4	25.8	31.6	25.1	36.9
BS200	200A (8B)	700	28.5	11.6	27.8	15.3	27.1	19.6	26.7	24.6	26.4	30.1	26.1	36.0
		750	30.8	12.6	30.0	16.6	29.4	21.3	29.0	26.7	28.7	32.7	28.4	39.1
		800	33.1	13.6	32.3	18.0	31.7	23.0	31.3	28.9	31.0	35.3	30.7	42.2
		850	35.4	14.6	34.6	19.3	34.0	24.7	33.6	31.0	33.3	37.9	33.0	45.3
		900	37.6	15.6	36.9	20.6	36.3	26.4	35.9	33.1	35.6	40.5	35.3	48.4
		950	39.9	16.6	39.2	21.9	38.6	28.0	38.2	35.2	37.9	43.1	37.6	51.5
		1000	42.2	17.6	41.5	23.2	40.9	29.7	40.5	37.3	40.2	45.7	39.9	54.6
		1050	44.5	18.6	43.8	24.5	43.2	31.4	42.8	39.4	42.5	48.3	42.2	57.7
		1100	46.8	19.9	46.1	26.3	45.5	33.7	45.1	42.2	44.8	51.7	44.5	61.8
BS200D	200A (8B)	700	29.3	8.6	27.7	14.1	26.4	19.6	25.4	25.3	24.5	31.1	23.6	37.0
		750	31.6	9.2	30.0	15.1	28.7	21.0	27.7	27.1	26.8	33.3	25.9	39.6
		800	34.0	9.8	32.4	16.1	31.1	22.4	30.1	29.0	29.2	35.5	28.3	42.3
		850	36.4	10.4	34.8	17.1	33.5	23.8	32.5	30.8	31.6	37.7	30.7	44.9
		900	38.7	11.1	37.1	18.1	35.8	25.2	34.8	32.6	33.9	39.9	33.0	47.5
		950	41.1	11.7	39.5	19.1	38.2	26.6	37.2	34.4	36.3	42.2	35.4	50.2
		1000	43.5	12.3	41.9	20.1	40.6	28.0	39.6	36.2	38.7	44.4	37.8	52.8
		1050	45.8	12.9	44.2	21.1	42.9	29.4	41.9	38.0	41.0	46.6	40.1	55.5
		1100	48.2	13.5	46.6	22.1	45.3	30.8	44.3	39.8	43.4	48.8	42.5	58.1
BS250	250A (10B)	700	48.1	15.0	46.3	23.6	44.5	32.3	44.0	40.9	43.2	49.7	42.3	58.7
		750	52.0	16.2	50.2	25.5	48.4	34.9	48.0	44.3	47.1	53.7	46.2	63.5
		800	55.9	17.4	54.1	27.5	52.3	37.5	51.9	47.6	51.1	57.8	50.2	68.3
		850	59.8	18.6	58.1	29.4	56.3	40.2	55.9	50.9	55.0	61.8	54.1	73.1
		900	63.7	19.8	62.0	31.3	60.2	42.8	59.8	54.3	59.0	65.9	58.1	77.8
		950	67.6	21.1	65.9	33.2	64.1	45.4	63.7	57.6	62.9	69.9	62.0	82.6
		1000	71.5	22.3	69.8	35.2	68.1	48.1	67.7	61.0	66.9	74.0	66.0	87.4
		1050	75.4	23.5	73.7	37.1	72.0	50.7	71.6	64.3	70.8	78.0	69.9	92.2
BS250D	250A (10B)	700	61.2	19.7	58.9	31.1	56.9	42.6	55.1	54.2	53.4	66.7	51.9	79.6
		750	66.1	21.1	63.8	33.4	61.8	45.6	60.0	58.1	58.3	71.5	56.8	85.3
		800	71.1	22.6	68.8	35.6	66.8	48.7	65.0	61.9	63.3	76.3	61.8	91.0
		850	76.0	24.0	73.7	37.8	71.7	51.7	69.9	65.8	68.2	81.0	66.7	96.7
		900	81.0	25.4	78.7	40.0	76.7	54.8	74.9	69.7	73.2	85.8	71.7	102
		950	85.9	26.8	83.6	42.3	81.6	57.8	79.8	73.6	78.1	90.6	76.6	108
		1000	90.9	28.2	88.6	44.5	86.6	60.9	84.8	77.4	83.1	95.3	81.6	114
		1050	95.8	29.6	93.5	46.7	91.5	63.9	89.7	81.3	88.0	100	86.5	119
BS300	300A (12B)	700	82.7	24.3	79.7	39.4	77.3	54.9	75.3	70.5	73.6	86.4	72.0	103
		800	95.5	27.8	92.5	45.1	90.1	62.7	88.1	80.6	86.4	98.7	84.8	117
		850	101.9	29.5	98.9	47.9	96.5	66.7	94.5	85.6	92.8	105	91.2	125
		900	108.4	31.3	105.4	50.7	103.0	70.6	101.0	90.7	99.3	111	97.7	132
		950	114.8	33.0	111.8	53.5	109.4	74.5	107.4	95.7	105.7	117	104.1	139

BS型

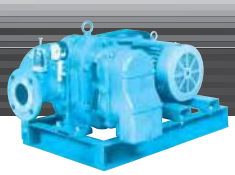

■特性曲線

BS32

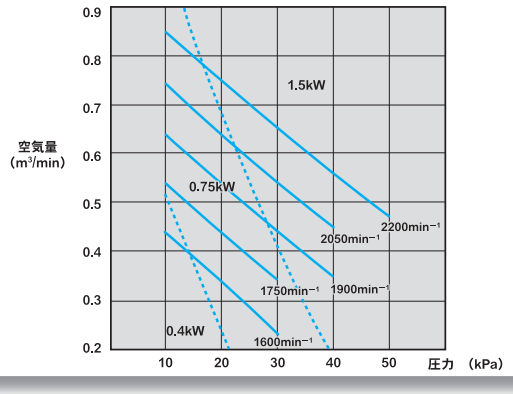

BS40

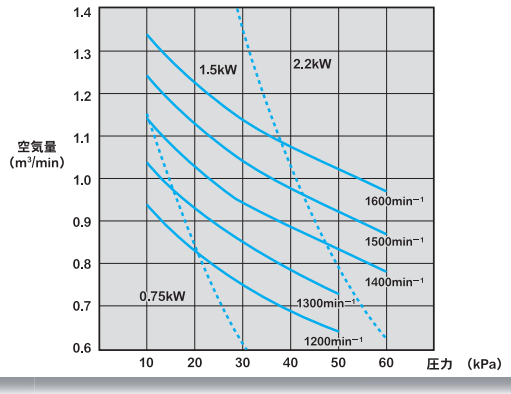

BS50

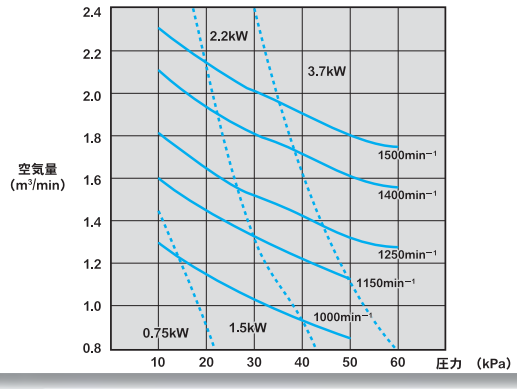

BS65

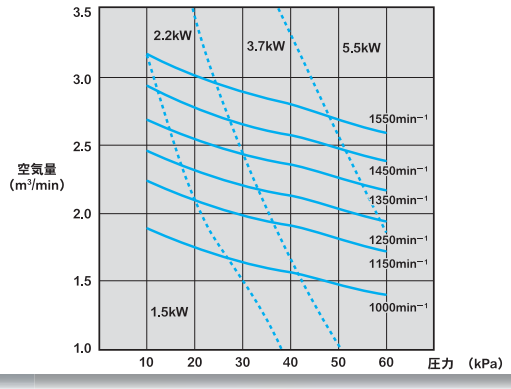

BS80

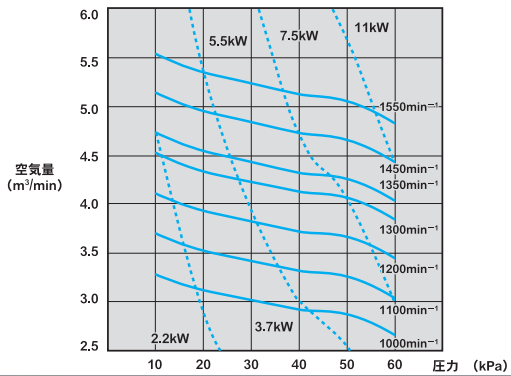

BS100

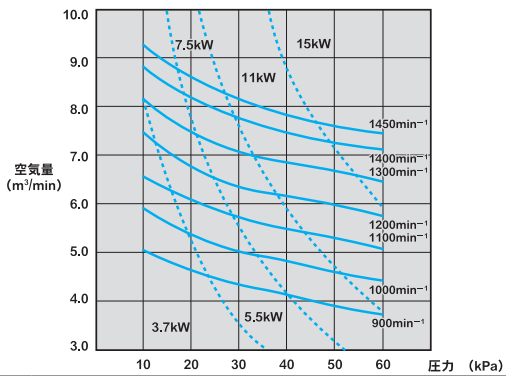

BS125

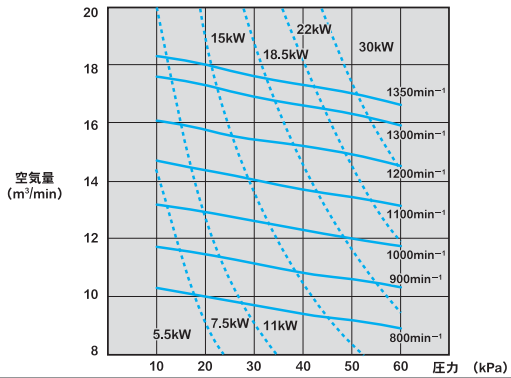

BS150

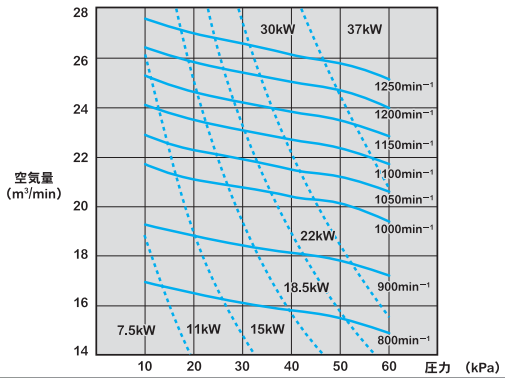

BS型

■特性曲線

BS200

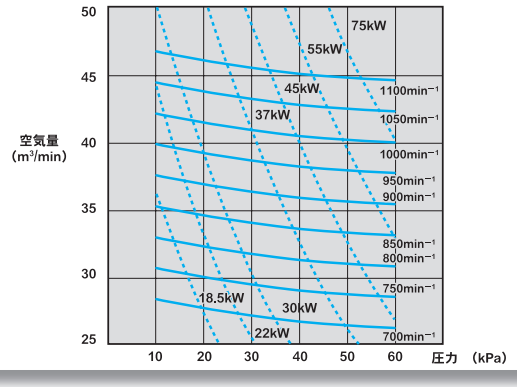

BS200D

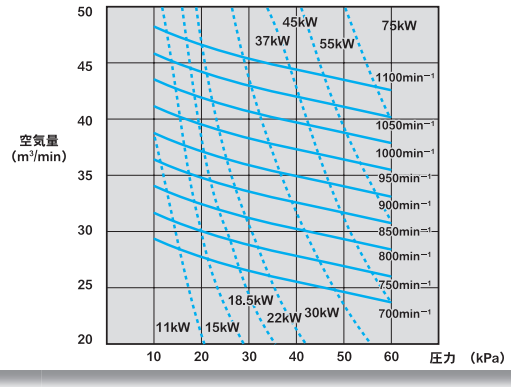

BS250

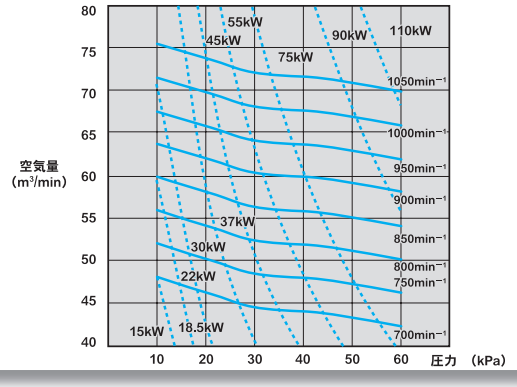

BS250D

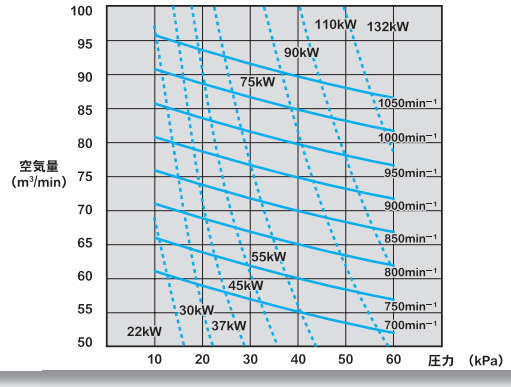

BS300

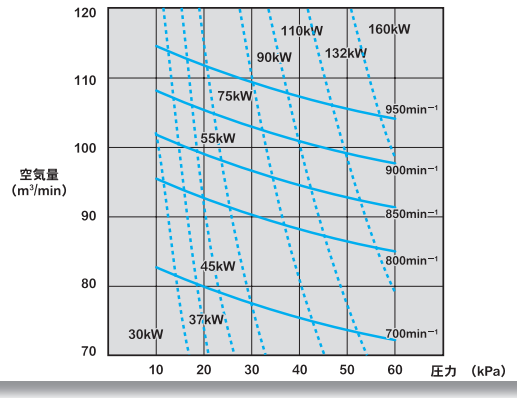

BS型

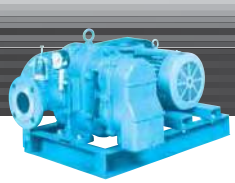

■騒音特性

BS32

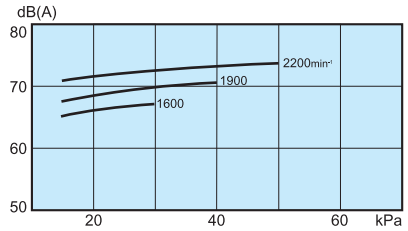

BS40

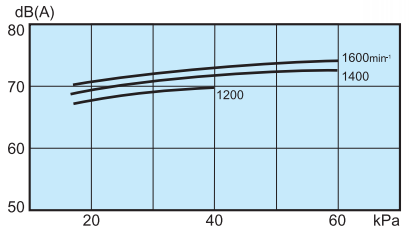

BS50

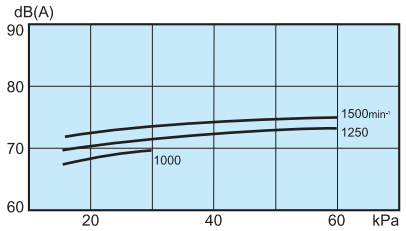

BS65

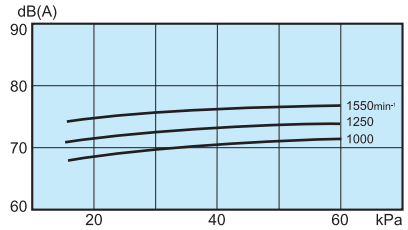

BS80

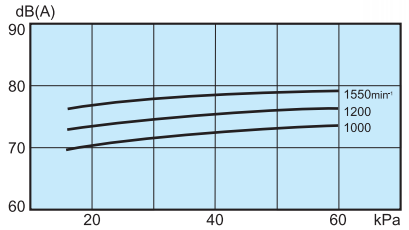

BS100

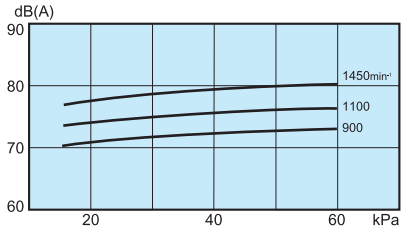

BS125

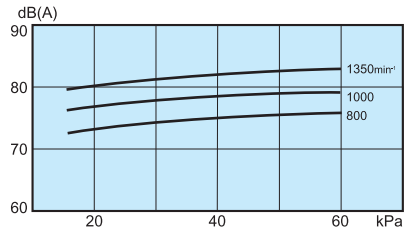

BS150

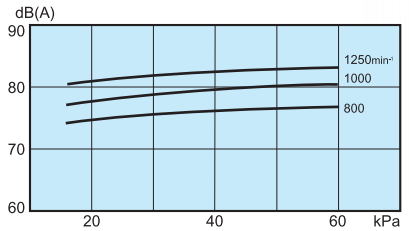

BS200

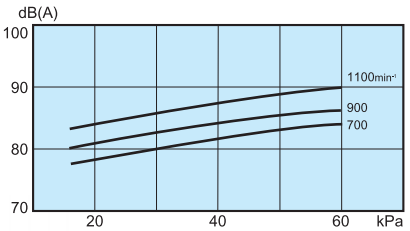

BS200D

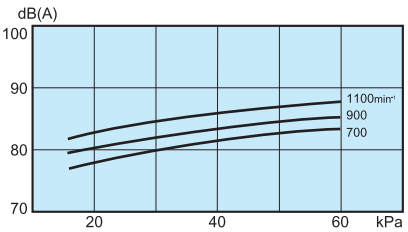

BS250

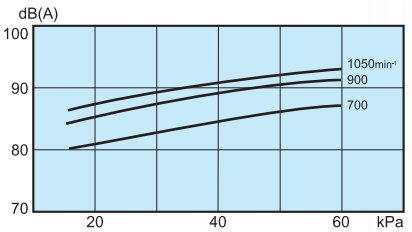

BS250D

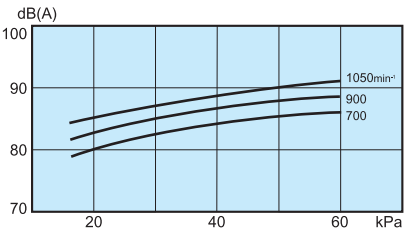

BS300

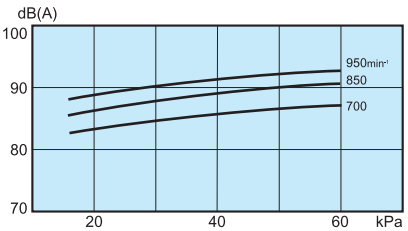

■上記騒音値はブロワの周囲1mの距離で測定した代表騒音値です。（標準吸込サイレンサ付き、吐出側配管接続状態）　保証値ではありません。
■ベース（基礎）や配管の状況により騒音値は異なります。

BS型

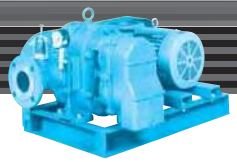

■外形寸法図

図番①

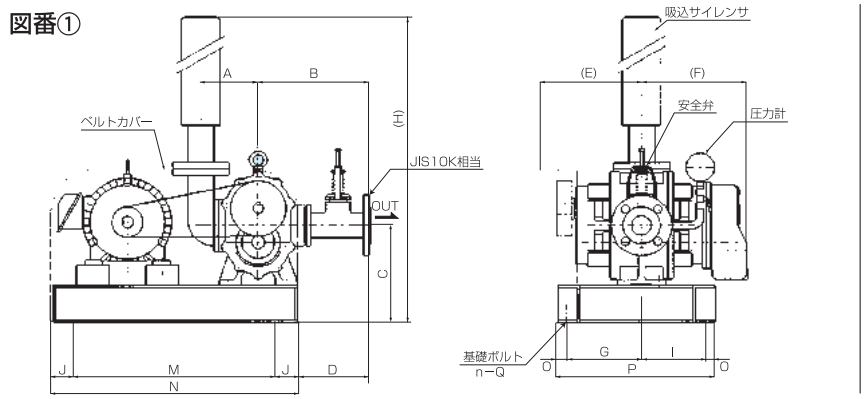

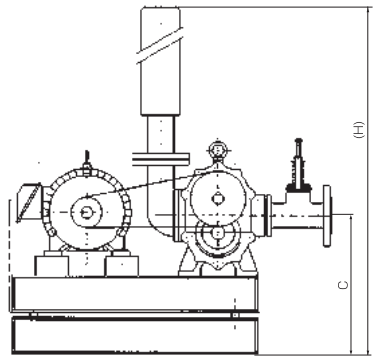

〈防振架台〉

図番②

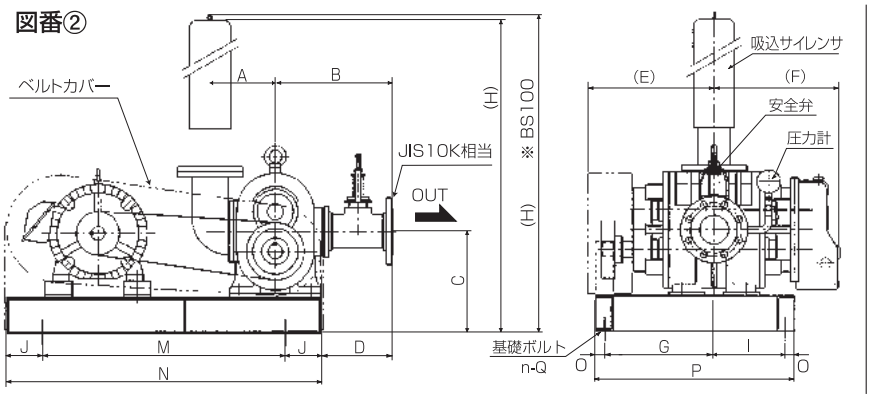

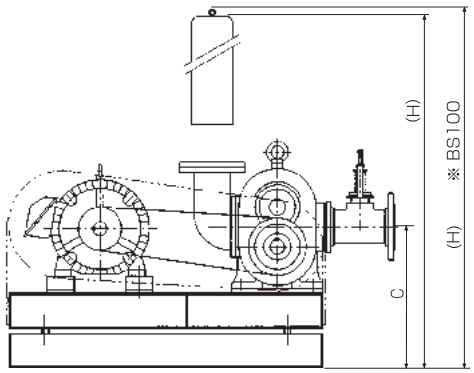

〈防振架台〉

図番③

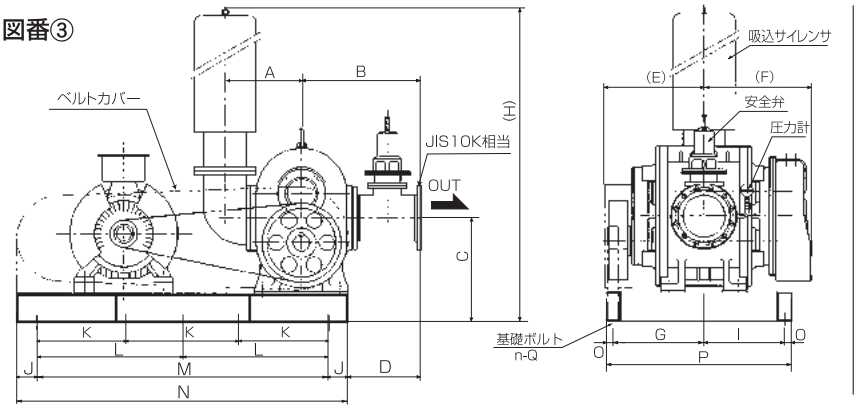

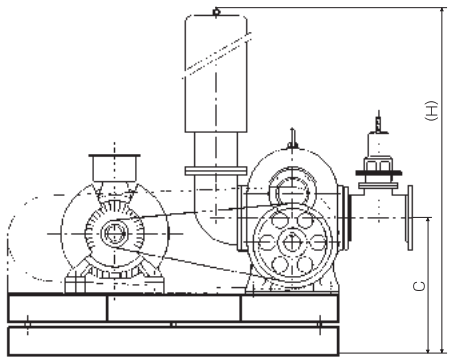

〈防振架台〉

単位(mm)　※{　}内は防振架台の場合

型　式	吐出口径	A	B	C※	D	E	F	G	H※	I	J	K	L	M	N	O	P	n	Q	概略質量(kg)	図番
BS32	32A	105	219	187{280}	141	233	240	173	872|965}	147	50			460	560	20	360	4	M12	56{73}	
BS40	40A	132	260	224{317}	170	232	242	172	1004|1097}	148	50			460	560	20	360	4	M12	88{102}	①
BS50	50A	144	250	224{324}	147	305	307	255	1222|1322}	150	50			620	720	20	445	4	M12	132{152}	
BS65	65A	180	301	258{358}	181	280	291	230	1275|1375}	175	50			620	720	20	445	4	M12	160{180}	
BS80	80A	180	325	283{385}	197	347	347	302	1470|1572}	198	100			670	870	25	550	4	M12	217{248}	②
BS100	100A	214	374	324{451}	224	390	404	325	1577|1704}	205	100			760	960	35	600	4	M12	327{361}	
BS125	125A	271	441	420{547}	259	415	431	365	1907|2034}	265	50		550	1100	1200	35	700	6	M14	530{581}	
BS150	150A	306	490	459{586}	285	445	525	395	1961|2088}	335	100		550	1100	1300	35	800	6	M14	690{762}	
BS200	200A	392	616	539{719}	376	510	550	465	2123|2303}	415	100		750	1500	1700	35	950	6	M16	1169{1296}	
BS200D	200A	440	677	585{765}	407	525	585	475	2287|2517}	405	100		750	1500	1700	35	950	6	M16	1521{1648}	③
BS250	250A	440	758	584{764}	489	686	733	651	2238|2418}	479	100		800	1600	1800	35	1200	6	M18	1904{2050}	
BS250D	250A	700	842	692{882}	517	720	775	660	2650|2840}	670	105	630		1890	2100	35	1400	8	M18	2420{2555}	
BS300	300A	700	797	692{882}	472	813	850	753	2650|2840}	577	105	630		1890	2100	35	1400	8	M18	2950{3085}	

※質量はモータを除いた標準付属品付の値です。
◎標準付属品ー吸込サイレンサ・圧力計・ベース・ベルトカバー・安全弁・Vプーリ・Vベルト・基礎ボルト
<注>特殊モータ(特殊形状モータ、異電圧モータ、インバータ専用モータetc)やスライドベース付モータの場合は、ベースの大きさが異なることもありますので、ご了承下さい。
防振架台・防振ゴム及びエアフィルタ付き吸込サイレンサも用意しております。(オプション)

BSS型（小型ルーツブロワ）

■性能曲線

BSS20

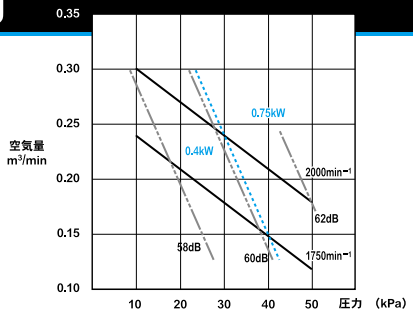

BSS32

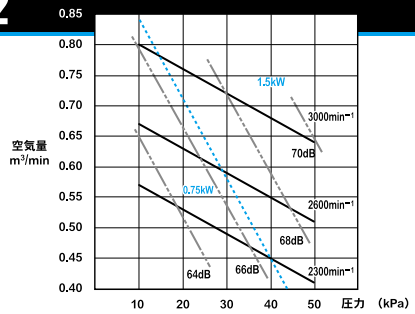

BSS25

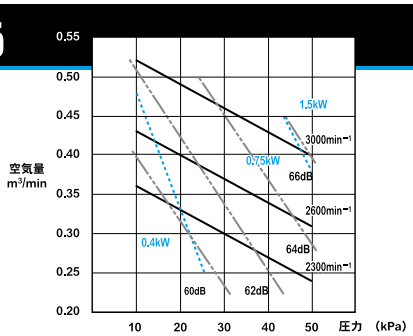

BSS40

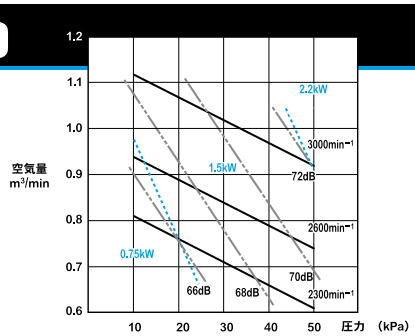

■性能表

型　式	吐出口径	標準吸込状態空気量（m³/min）および所要動力（kW）										
		回転速度	10kPa (1020mmAq)		20kPa (2040mmAq)		30kPa (3060mmAq)		40kPa (4080mmAq)		50kPa (5100mmAq)	
		min⁻¹	m³/min	kW	m³/min	kW	m³/min	kW	m³/min	kW	m³/min	kW
BSS20	20A（¾B）	1750	0.24	0.25	0.21	0.29	0.18	0.33	0.15	0.38	0.12	0.45
		2000	0.30	0.28	0.27	0.33	0.24	0.38	0.21	0.44	0.18	0.51
BSS25	25A（1B）	2300	0.36	0.32	0.33	0.38	0.30	0.44	0.27	0.51	0.24	0.58
		2600	0.43	0.36	0.40	0.42	0.37	0.49	0.34	0.57	0.31	0.66
		3000	0.52	0.42	0.49	0.49	0.46	0.57	0.43	0.66	0.40	0.76
BSS32	32A（1¼B）	2300	0.57	0.46	0.53	0.54	0.49	0.63	0.45	0.73	0.41	0.84
		2600	0.67	0.52	0.63	0.61	0.59	0.71	0.55	0.82	0.51	0.94
		3000	0.80	0.60	0.76	0.70	0.72	0.82	0.68	0.95	0.64	1.09
BSS40	40A（1½B）	2300	0.81	0.63	0.76	0.74	0.71	0.87	0.66	1.01	0.61	1.15
		2600	0.94	0.71	0.89	0.84	0.84	0.99	0.79	1.14	0.74	1.30
		3000	1.12	0.82	1.07	0.97	1.02	1.14	0.97	1.32	0.92	1.50

※吐出圧力が50kPaを越える場合には、BSS-F型となります。（25A～40A）
※単相モータを希望される場合は、お問い合せください。

■外形寸法図

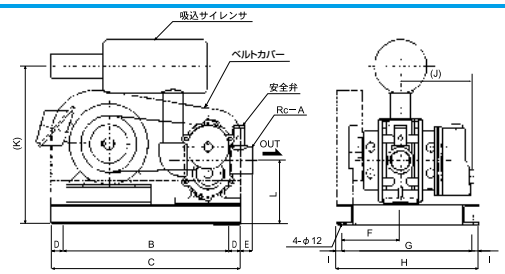

●2.2kWモータ使用時はベース寸法が異なります。

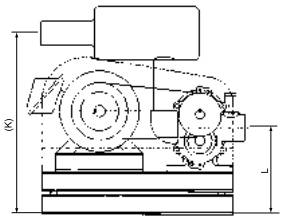

〈防振架台〉

単位（mm）　※{　}内は防振架台の場合

型　式	A	B	C	D	E	F	G	H	I	J	K※	L※	概略質量 (kg)
BSS20	3/4"	350	400	25	25	110{112}	274	300	13	143	310{365}	133{188}	18{21}
BSS25	1"	350	400	25	25	110{112}	274	300	13	143	310{365}	133{188}	18{21}
BSS32	1¼"	350	400	25	25	122	274	300	13	155	325{380}	133{188}	20{23}
BSS40	1½"	350	400	25	25	137{135}	274	300	13	170	350{405}	133{191}	23{26}

※質量はモータを除いた標準付属品付の値です。◎標準付属品ー吸込サイレンサ・ベース・ベルトカバー・安全弁、Vプーリ・Vベルト

BSS-F型（冷却ファン付き小型ルーツブロワ）

■性能表

型　式	吐出口径	回転速度	標準吸込状態空気量（m³/min）および所要動力（kW）							
			30kPa（3060mmAq）		40kPa（4080mmAq）		50kPa（5100mmAq）		60kPa（6120mmAq）	
		min⁻¹	m³/min	kW	m³/min	kW	m³/min	kW	m³/min	kW
BSS25F	25A	2300	0.30	0.44	0.27	0.51	0.24	0.58	0.21	0.66
		2600	0.37	0.49	0.34	0.57	0.31	0.66	0.28	0.76
		3000	0.46	0.57	0.43	0.66	0.40	0.76	0.37	0.87
BSS32F	32A	2300	0.49	0.63	0.45	0.73	0.41	0.84	0.37	0.96
		2600	0.59	0.71	0.55	0.82	0.51	0.94	0.47	1.07
		3000	0.72	0.82	0.68	0.95	0.64	1.09	0.60	1.24
BSS40F	40A	2300	0.71	0.87	0.66	1.01	0.61	1.15	0.56	1.29
		2600	0.84	0.99	0.79	1.14	0.74	1 30	0.69	1.46

※単相モータを希望される場合は、お問い合せください。

■外形図

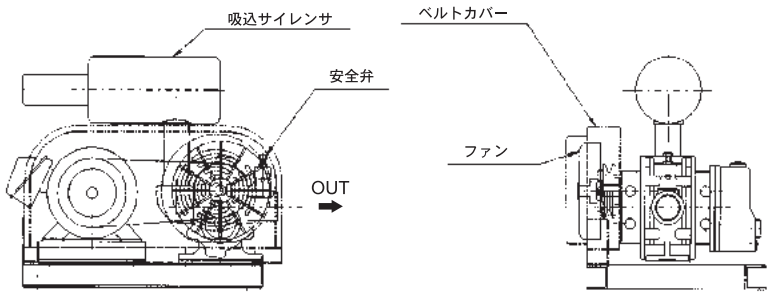

■特長

エアリフト用ブロワとしては、最高吐出圧力が60kPa必要となります。
BSS-F型ブロワはプーリ軸のファンにより本体を効率よく冷却し、小型でも60kPaの連続運転が可能で、エアリフト用に最適なブロワです。

エアリフト「汚泥排水ポンプの代用」

（エアリフトにもアンレットルーツブロワが活躍!!）

エアリフトポンプの原理は、沈殿槽底部の汚泥層に開口した揚水管の中に配管された空気管の先端部から空気を吹き出すと、揚水管の中の液は気泡を含み、見掛けの比重が小さくなり、揚水管の内部の液は内外の液の比重差に相当する分だけ押し上げられます。浄化槽では汚泥の返送用や引き抜き用としてよく用いられています。
エアリフトポンプの便利な点は、可動部分がなく故障が少ないこと、空気量の調整により自由に揚水量が変えられることなどです。

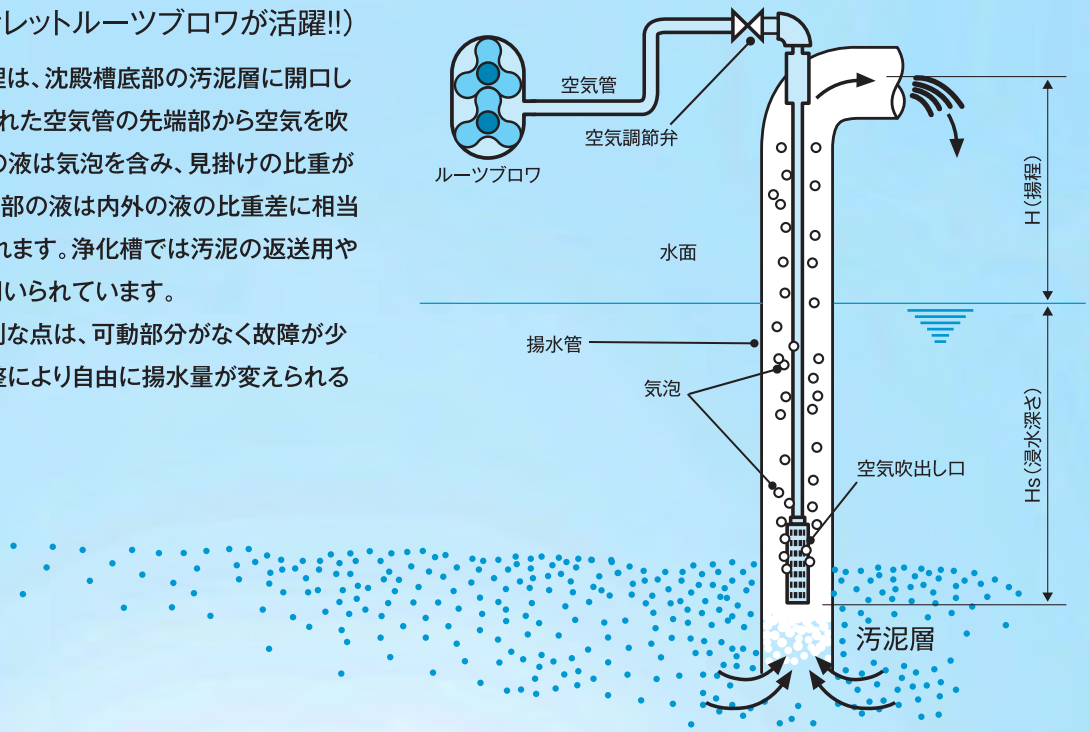

BER型（小型ルーツブロワ）2Pモータ ビルトイン式

■性能表

型　式	吐出口径	モータ（kW）3相・200V	回転速度 min^{-1}	周波数 Hz	標準吸込状態空気量（ℓ/min） 10kPa（1020mmAq）	20kPa（2040mmAq）	30kPa（3060mmAq）	騒音 dB（A） at 20kPa
5BER650	32A	0.75	3000	50	670	650	630	48
6BER650			3600	60				
5BER800	32A	0.75	3000	50	830	800	770	50
6BER800			3600	60				
5BER1100	40A	1.5	3000	50	1130	1100	1070	52
6BER1100			3600	60				
5BER1400	40A	1.5	3000	50	1440	1400	1360	52
6BER1400			3600	60				
5BER1800	40A	1.5	3000	50	1850	1800	1750	54
6BER1800			3600	60				

※騒音は吐出圧力20kPa・機側1mで屋外カバー付きの代表値　※最高使用吐出圧力30kPa

■外形寸法図

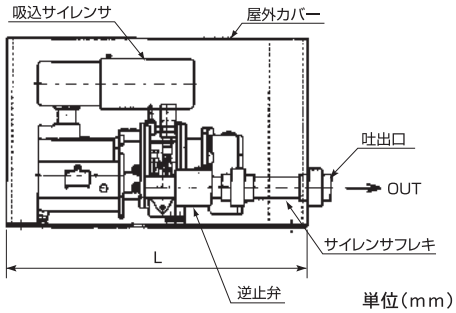

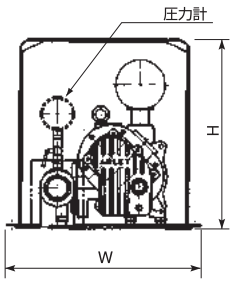

単位（mm）

型　式	L	W	H
BER650～800	580	375	365
BER1100～1800	700	405	410

◎標準付属品―ビルトインモータ（3相・200V・2P）
吸込サイレンサ・逆止弁・逃がし弁・防振架台・圧力計
サイレンサフレキ・屋外カバー
※質量は標準付属品付きの概略値です。

型　式	概略質量（kg）
5BER650	40
6BER650	39
5BER800	41
6BER800	40
5BER1100	53
6BER1100	50
5BER1400	55
6BER1400	53
5BER1800	57
6BER1800	55

設置上のご注意

ディスポーザ用でブロワ機械室とマンションの躯体が共用の場合、配管の壁貫通部及び配管サポート部を縁切りしないと、マンション室内で騒音が発生する場合もあります。

①配管の貫通部
　モルタル等で固定しないで下さい。
　隙間を埋める場合は配管に15mm厚以上のゴムを巻いてグラスウールを充填し、コーキングするか、発砲ウレタン等を充填して下さい。

②配管サポート部
　金具で直接固定せずに配管に6mm厚以上のゴムを巻くか、ゴム付の金具を使用して下さい。または、防振ハンガーを使用して下さい。

③機械室の壁、天井
　グラスウール等吸音材を貼り、防音して下さい。

④吐出サイレンサ
　オプションの吐出サイレンサを付けると配管音が低減されます。

⑤機械室内温度は40℃以下になるように換気扇を設けて下さい。

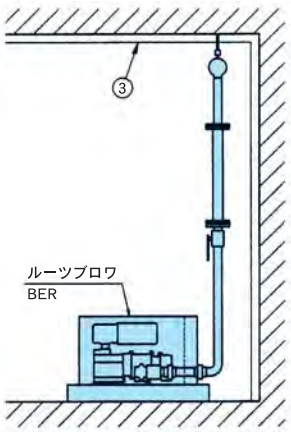

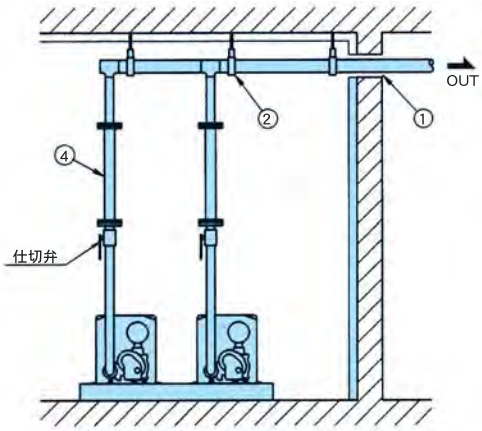

《ディスポーザ用設置例（ブロワ機械室とマンションの躯体が共用の場合）》

BSR型（小型ルーツブロワ）4Pモータ Vベルト掛け式

■性能表

型　式	吐出口径	モータ（kW）3相・200V	回転速度 min^{-1}	標準吸込状態空気量（ℓ/min）			騒音 dB（A）at20kPa
				10kPa（1020mmAq）	20kPa（2040mmAq）	30kPa（3060mmAq）	
BSR20A	20A	0.3	1750	270	250	—	47
		0.4	2000	330	300	270	48
BSR25B	25A	0.4	2000	380	350	320	48
BSR25C		0.75	2300	450	400	350	49
		0.75	2600	550	500	450	50
BSR32A	32A	0.75	2600	700	650	600	55
		1.5	3000	850	800	750	56
BSR40B	40A	1.5	2300	1200	1100	1000	56
		1.5	2800	1500	1400	1300	61
BSR50A	50A	2.2	2750	1900	1800	1700	63

※騒音は吐出圧力20kPa・機側1mで屋外カバー付きの代表値　※最高使用吐出圧力30kPa
※単相モータを希望される場合は、お問い合せください。

■外形寸法図

図番 ①

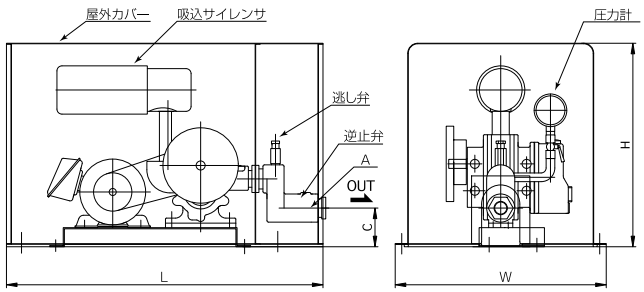

図番 ②

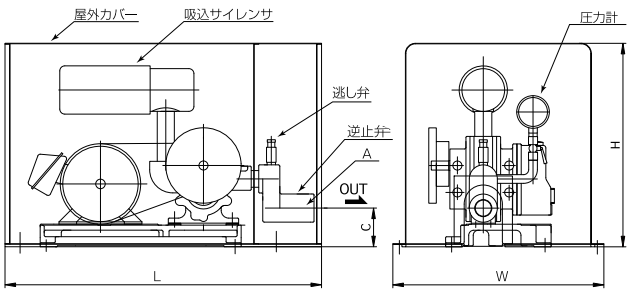

図番 ③

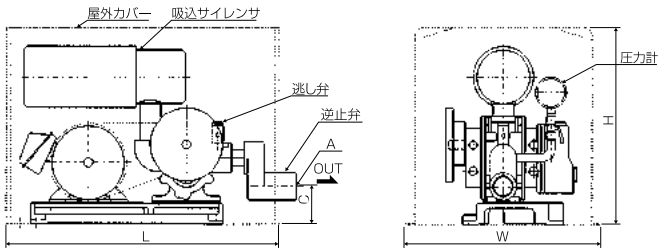

図番 ④

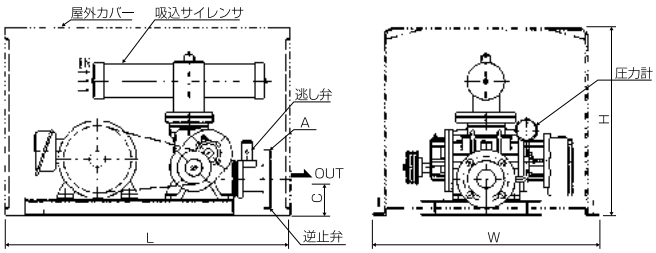

単位：mm

型　式	A	C	L	W	H	概略質量（kg）	図番
BSR20A	Rc3/4	77	630	420	405	33	①
BSR25B	Rc1	77	630	420	405	34	
BSR25C	Rc1	77	630	420	405	39	②
BSR32A	Rc1 1/4	77	600	500	480	41	③
BSR40B	Rc1 1/2	77	600	500	480	55	
BSR50A	JIS10K50A相当	97	750	600	500	94	④

◎標準付属品―吸込サイレンサ・逃し弁・圧力計・逆止弁・Vプーリ・Vベルト・ベース・全閉外扇形モータ（3相・200V）・屋外カバーまたはベルトカバー
※質量は標準付属品付きの概略値です。

BWH型/BWN型(IE3)(水中ブロワ)

■性能表

周波数 Hz	型　式	口　径	水中モータ 3相・200V×4P	標準吸込状態空気量(m³/min)および所要動力(kW)											
				10kPa (1020mmAq)		20kPa (2040mmAq)		30kPa (3060mmAq)		40kPa (4080mmAq)		50kPa (5100mmAq)		60kPa (6120mmAq)	
				m³/min	kW	m³/min	kW	m³/min	kW	m³/min	kW	m³/min	kW	m³/min	kW
50	BWH2504	25A(1B)	0.4kW	0.31	0.23	0.28	0.27	0.25	0.31	0.22	0.35	0.19	0.40		
	BWH/BWN3208	32A(1¼B)	0.75kW	0.56	0.38	0.49	0.44	0.42	0.50	0.36	0.56	0.30	0.63		
	BWH/BWN4015	40A(1½B)	1.5kW	0.99	0.60	0.88	0.78	0.77	0.96	0.67	1.16	0.58	1.38		
	BWH/BWN4015D	40A(1½B)	1.5kW	1.15	0.70	1.05	0.90	0.95	1.10	0.87	1.30			0.80	1.75
	BWH/BWN4022	40A(1½B)	2.2kW	1.18	0.72	1.07	0.92	0.98	1.12	0.91	1.32	0.85	1.52		
	BWH/BWN5015	50A(2B)	1.5kW	1.15	0.70	1.05	0.90	0.95	1.10	0.87	1.30				
	BWH/BWN5022	50A(2B)	2.2kW	1.48	0.81	1.33	1.06	1.18	1.31	1.05	1.61	0.93	1.93		
	BWH/BWN5022D	50A(2B)	2.2kW	2.10	1.0	1.98	1.4	1.87	1.8	1.78	2.2			1.65	3.6
	BWH/BWN5037	50A(2B)	3.7kW	2.20	1.5	2.06	1.9	1.92	2.2	1.81	2.6	1.72	3.1		
	BWH/BWN6522	65A(2½B)	2.2kW	2.10	1.0	1.98	1.4	1.87	1.8	1.78	2.2				
	BWH/BWN6537	65A(2½B)	3.7kW	3.06	1.6	2.88	1.9	2.70	2.4	3.31	3.7				
	BWH/BWN6555	65A(2½B)	5.5kW	3.06	1.6	2.88	1.9	2.70	2.4	2.54	2.9	2.40	3.6	2.31	4.3
	BWH/BWN8055	80A(3B)	5.5kW	4.56	2.0	4.28	2.8	4.00	3.6	3.75	4.3	3.50	5.5		
	BWH/BWN8075	80A(3B)	7.5kW	5.30	2.2	5.05	3.1	4.80	4.0	4.50	5.1	4.31	6.2	4.11	7.3
	BWH/BWN10075	100A(4B)	7.5kW	6.4	2.8	6.2	3.9	6.0	5.0	5.8	6.2	5.6	7.5		
	BWH10011	100A(4B)	11kW	6.4	2.8	6.2	3.9	6.0	5.0	5.8	6.2	5.6	7.5	5.4	9.0
	BWH/BWN12575	125A(5B)	7.5kW	6.4	2.8	6.2	3.9	6.0	5.0	5.8	6.2	5.6	7.5		
	BWH12511	125A(5B)	11kW	9.6	3.7	9.3	5.5	9.0	7.3	8.8	9.2	8.6	11.0		
	BWH12515	125A(5B)	15kW	9.6	3.7	9.3	5.5	9.0	7.3	8.8	9.2	8.6	11.0	8.4	13.1
60	BWH2504	25A(1B)	0.4kW	0.40	0.24	0.36	0.31	0.32	0.38						
	BWH/BWN3208	32A(1¼B)	0.75kW	0.69	0.39	0.61	0.45	0.53	0.53	0.46	0.62				
	BWH/BWN4015	40A(1½B)	1.5kW	1.23	0.66	1.13	0.88	1.03	1.10	0.93	1.36				
	BWH/BWN4015D	40A(1½B)	1.5kW	1.42	0.72	1.32	0.91	1.22	1.19	1.14	1.50				
	BWH/BWN4022	40A(1½B)	2.2kW	1.43	0.74	1.33	0.93	1.25	1.21	1.18	1.51	1.11	1.83	1.05	2.18
	BWH/BWN5015	50A(2B)	1.5kW	1.42	0.72	1.32	0.91	1.22	1.19	1.14	1.50				
	BWH/BWN5022	50A(2B)	2.2kW	1.83	0.84	1.70	1.10	1.53	1.50	1.40	1.95				
	BWH/BWN5022D	50A(2B)	2.2kW	2.52	1.3	2.40	1.7	2.28	2.2						
	BWH/BWN5037	50A(2B)	3.7kW	2.70	1.9	2.56	2.4	2.42	2.8	2.31	3.2	2.20	3.7		
	BWH/BWN6522	65A(2½B)	2.2kW	2.52	1.3	2.40	1.7	2.28	2.2						
	BWH/BWN6537	65A(2½B)	3.7kW	3.76	2.0	3.58	2.3	3.40	2.9	3.24	3.7				
	BWH/BWN6555	65A(2½B)	5.5kW	3.76	2.0	3.58	2.3	3.40	2.9	3.24	3.7	3.12	4.5	3.01	5.4
	BWH/BWN8055	80A(3B)	5.5kW	5.70	2.3	5.50	3.3	5.30	4.3	5.10	5.5				
	BWH/BWN8075	80A(3B)	7.5kW	6.51	2.5	6.26	3.6	6.01	4.9	5.78	6.1	5.60	7.4		
	BWH/BWN10075	100A(4B)	7.5kW	7.6	3.1	7.4	4.6	7.2	6.1	7.0	7.5				
	BWH10011	100A(4B)	11kW	7.6	3.1	7.4	4.6	7.2	6.1	7.0	7.5	6.8	9.1	6.6	11.0
	BWH/BWN12575	125A(5B)	7.5kW	7.6	3.1	7.4	4.6	7.2	6.1	7.0	7.5				
	BWH12511	125A(5B)	11kW	11.4	4.4	11.1	6.6	10.8	8.8	10.5	11.0				
	BWH12515	125A(5B)	15kW	11.4	4.4	11.1	6.6	10.8	8.8	10.5	11.0	10.2	13.0	9.8	15.0

⚠ 注意事項

- 必ず水中に設置し、モータ部が完全に水没するように最低水位を確保する。(気中運転は30分以内とする)
- 水の流入する槽に設置し、水温は40℃以下とする。
- 消毒槽等の腐食しやすい環境への設置は避ける。
- ブロワ周囲に汚泥・ゴミ等の堆積が予想される場合は、据付床面を槽底から約300mm上げる。
  また、槽の壁面からもできるだけ離れた場所に設置する。
- 気泡がブロワ本体に直接当らないようにする。
- 安全弁は点検・調整がしやすい場所に取り付ける。
- マンション・病院等人の住む建物の基礎とは切り離した槽に設置する。(伝播音の防止)
- 吸込サイレンサは清浄な空気が取り入れられるように屋外に設置する。(吸込口は地面より1m以上離れた位置にする)
  また、積雪の多い地域では吸込口が埋まらないようにする。
- 配管はSGP管等の鋼管を使用する。
- 2台交互運転時の切替時間は24Hr以内とする。
  また、長期間停止時はタイマーによりほぼ1週間毎に自動運転をする。(結露によるロータさび付き防止)

BWH型/BWN型(IE3)(水中ブロワ)

■外形寸法図

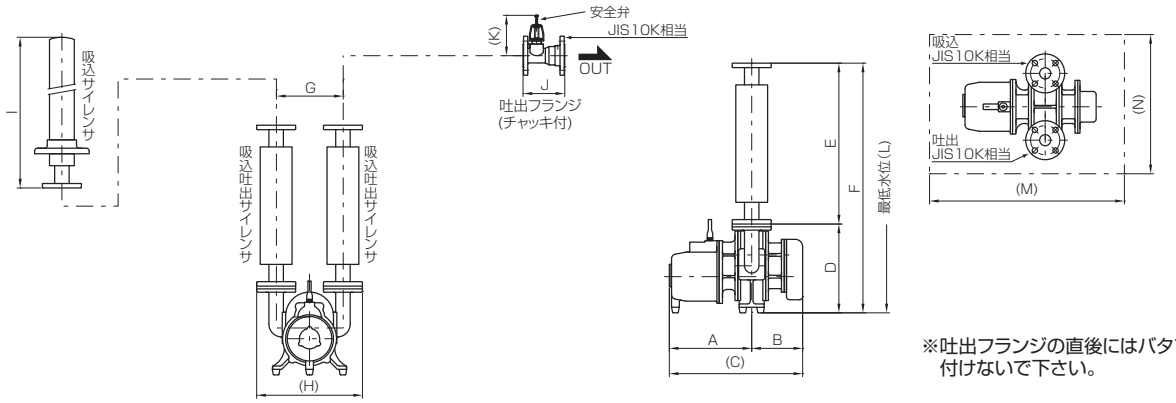

※吐出フランジの直後にはバタフライ弁を付けないで下さい。

単位：mm

型　式	口　径	A	B	C	D	E	F	G	H	I	J	K	L	M×N	キャブタイヤケーブル	質量(kg)
BWH2504	25A	228	133	361	276	414	690	176	301	580	130	140	500	700×500 又はφ600 (800×500 又はφ700)	1.25mm²×6m	56
BWH/BWN3208	32A	257(314)	148	405(462)	292	418	710	192	327	580	135	145	550			69(76)
BWH/BWN4015	40A	296(340)	183	479(523)	324	578	902	240	380	650	150	145	650	700×500 又はφ900 (800×500 又はφ1000)	1.25mm²×10m	107(116)
BWH/BWN4015D	40A	306(349)	193	499(542)	324	578	902	240	380	650	150	145	650			110(120)
BWH/BWN4022	40A	343(413)	193	536(606)	324	578	902	240	380	650	150	145	650			113(125)
BWH/BWN5015	50A	306(349)	193	499(542)	324	815	1139	240	395	870	150	150	750			126(137)
BWH/BWN5022	50A	363(433)	213	576(646)	324	815	1139	240	395	870	150	150	750	900×600 又はφ900 (1000×500 又はφ1000)		137(143)
BWH/BWN5022D	50A	343(413)	216	559(629)	398	815	1213	312	467	870	150	150	850			166(178)
BWH/BWN5037	50A	337(412)	223	560(633)	398	815	1213	298	453	870	150	150	850		2mm²×10m	161(185)
BWH/BWN6522	65A	342(413)	217	559(630)	398	785	1183	312	487	870	160	160	850		1.25mm²×10m	174(190)
BWH/BWN6537	65A	355(425)	240	595(665)	408	785	1193	317	492	870	160	160	850		2mm²×10m	190(200)
BWH/BWN6555	65A	369(441)	240	609(681)	435	785	1220	317	492	870	160	160	900		3.5mm²×10m	205(232)
BWH/BWN8055	80A	407(477)	278	685(751)	445	900	1345	332	517	1120	190	200	950	900×600 (1000×600)		251(285)
BWH/BWN8075	80A	459(533)	295	754(824)	445	900	1345	332	517	1120	190	200	950		5.5mm²×10m	268(295)
BWH/BWN10075	100A	424(499)	255	679(754)	425	900	1325	420	630	1120	200	210	950	1200×800 (1300×800)		313(333)
BWH10011	100A	452	255	707	445	900	1345	420	630	1120	200	210	950		2—5.5mm²×10m	363
BWH/BWN12575	125A	424(499)	255	679(754)	425	1000	1425	460	710	1215	200	225	1000		5.5mm²×10m	363(383)
BWH12511	125A	502	305	807	445	1000	1445	460	710	1215	200	225	1000		2—5.5mm²×10m	413
BWH12515	125A	552	305	857	445	1000	1445	460	710	1215	200	225	1000		2—8mm²×10m	423

※起動方式は7.5kW以下がダイレクト起動、11·15kWはスターデルタ起動です。　(質量は標準付属品を含んだ値です)
◎標準付属品——吸込サイレンサ·吸込吐出サイレンサ·安全弁·圧力計·吐出フランジ(チャッキ付)·吊り上げ用チェーン6m(4015～12515)·防振ゴム
注意:(　)はBWN型(IE3)の値を示す。

■設置例

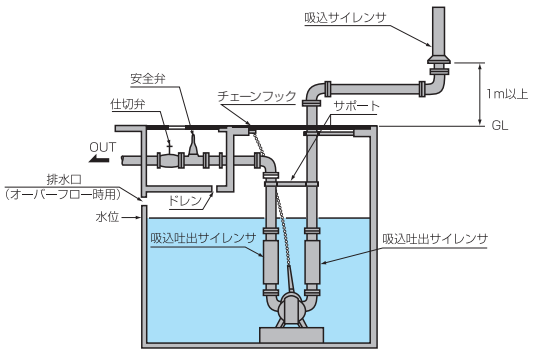

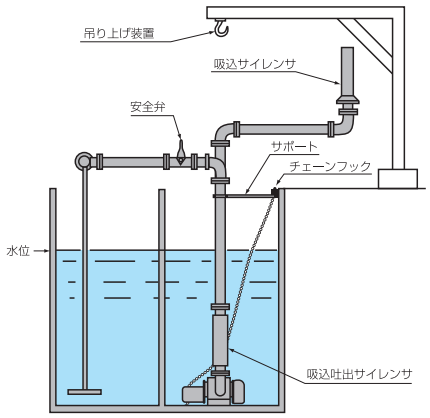

●吸込サイレンサは槽外へ。(地面より1m以上高く)
●安全弁部は最高水位より高く。(1m以上離す)
●配管は鋼管で。
●槽開口部はブロワより大きく。
●配管サポートをつける。
●水位が異常上昇してもよいように排水口を備える。
●安全弁を図の様にした場合、雨水がたまらないようドレン穴を備える。
●吊り上げ用チェーンは配管に触れないようにする。
(バッキ時の水揺れにより、チェーンと配管が接触するのを防ぐため)
●地下式浄化槽の場合は吸込サイレンサは屋外に設置する。

AAB型（エアブローパッケージ）

■性能表

型　式	吐出口径	モータ(kW) 3相200V	空気量(m³/min) at 20kPa	最高使用圧力
AAB37	50A	3.7	3.4	40kPa
AAB55	65A	5.5	4.9	
AAB75	80A	7.5	7.2	
AAB110	100A	11	10.2	

■性能曲線

空気量　所要動力

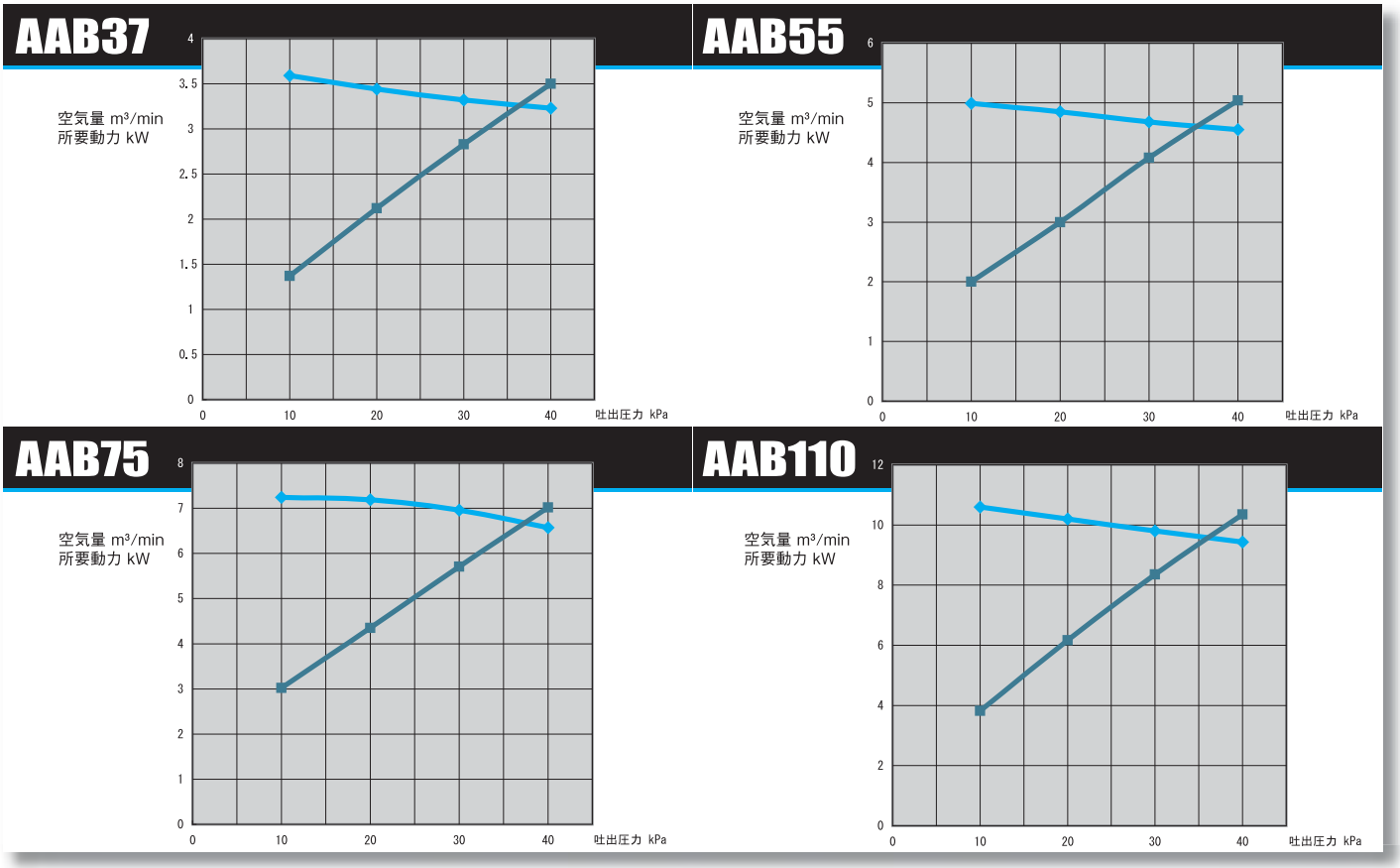

■騒音特性 （※配管音、ブローノズルなどの放出音は含みません）

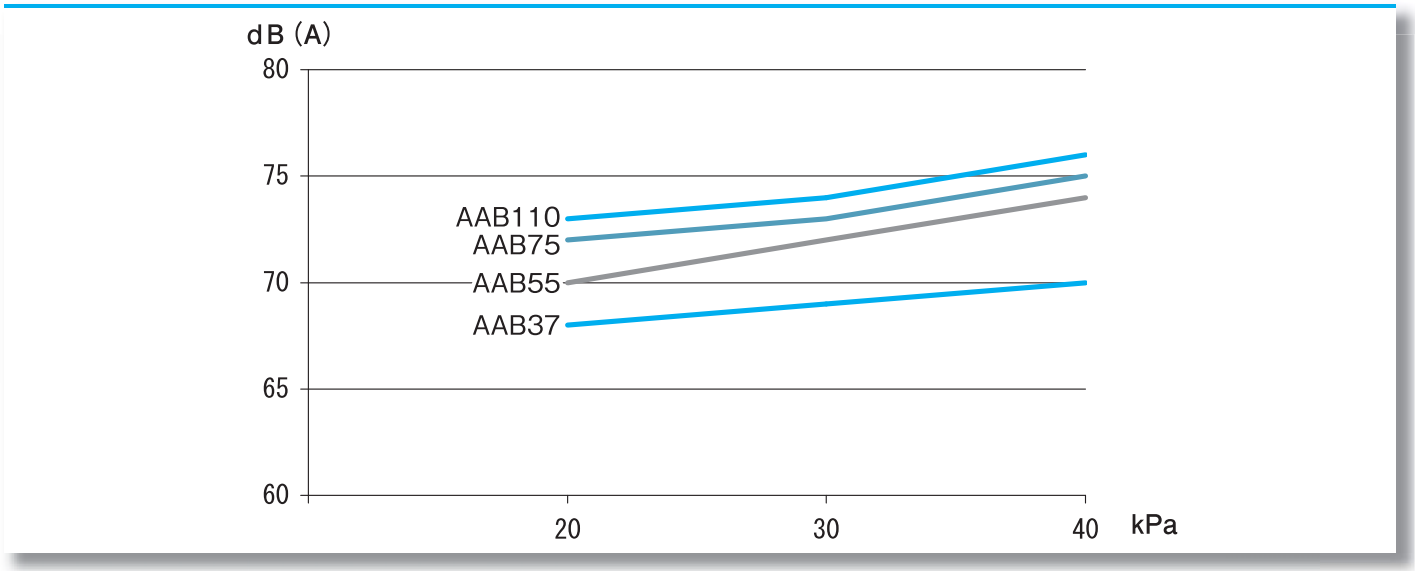

AAB型（エアブローパッケージ）

■外形寸法図

図番 ①　　図番 ②

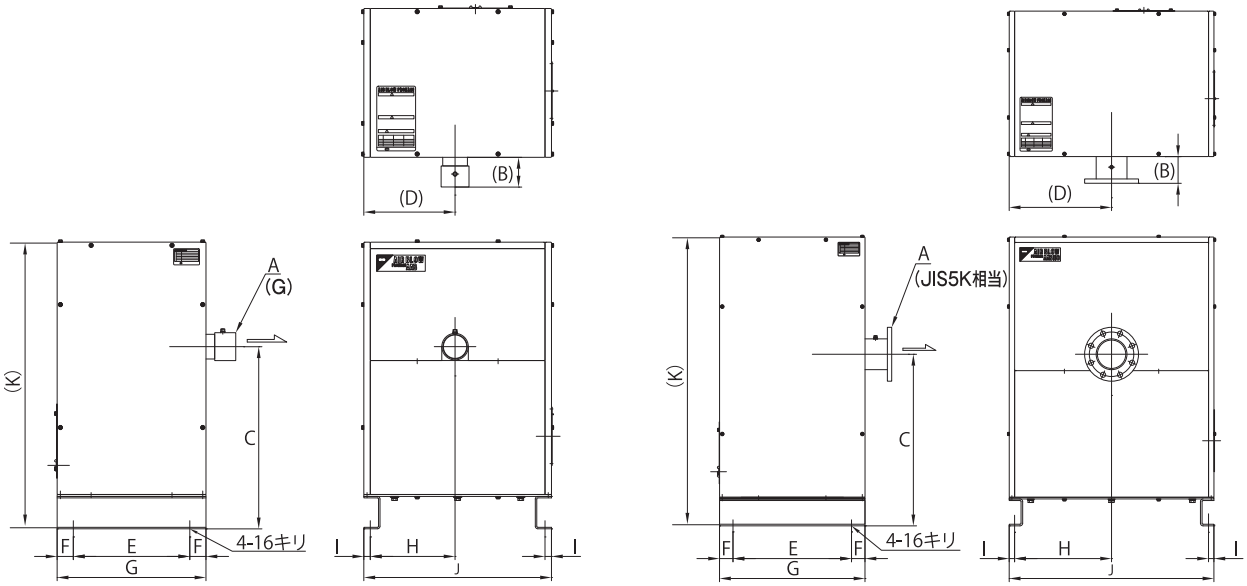

形　式	A	B	C	D	E	F	G	H	I	J	K	質量(kg)	図番
AAB37	50	82	497	245	320	50	420	225	20	510	813	135	①
AAB55	65	92	563	282	360	50	460	262	20	580	893	180	
AAB75	80	101	573	272	385	50	485	252	20	580	1003	240	②
AAB110	100	99	637	380	440	50	540	360	20	760	1079	335	

◎標準付属品－吸込サイレンサ・Vプーリ・Vベルト・パネルベース・ブロワベース・防音パネル・全閉外扇モータ(3相200V)
※質量は標準付属品付きの概略値です。

衝突力グラフ

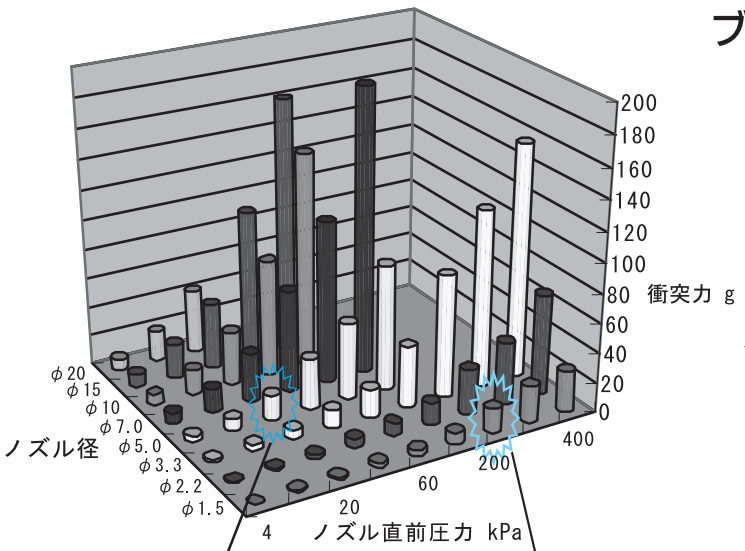

ブロー距離50mm
〔受皿φ8はかり〕

圧力200kPa φ1.5

圧力 20kPa φ5.0

↓

衝突力は同じ17g

↓

エアブローは
圧力ではない

	4	10	20	40	60	100	200	300	400
φ1.5	0	1	1.5	3	4	8	17	25	28
φ2.2	0.5	1.5	3	6	9	15	31	42	68
φ3.3	1.5	4	6.5	12.5	19	41.5	83	120	158
φ5.0	4	8.5	17	34.5	52	85			
φ7.0	6.5	16	33	69	110	192			
φ10	7	17	36.5	79	145				
φ15	9	23	44.5	102	172				
φ20	7.5	20.5	43						

単位：g

BSW型（水冷式高圧ブロワ）

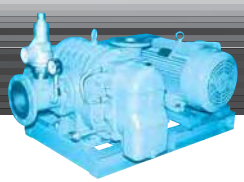

■性能表

型　式	吐出口径	回転速度	標準吸込状態空気量（m³/min）および所要動力（kW）										冷却水量
			60kPa（6120mmAq）		70kPa（7140mmAq）		80kPa（8160mmAq）		90kPa（9180mmAq）		100kPa（10200mmAq）		
		min⁻¹	m³/min	kW	m³/min	kW	m³/min	kW	m³/min	kW	m³/min	kW	ℓ/min
BSW65E	65A（2½B）	1150	1.71	4.0	1.66	4.7	1.62	5.4					6
		1250	1.94	4.2	1.89	4.9	1.85	5.5	1.82	6.3	1.75	7.0	
		1400	2.32	4.7	2.25	5.4	2.21	6.0	2.18	6.7	2.12	7.5	
		1550	2.65	5.3	2.60	5.9	2.56	6.7	2.53	7.3	2.49	8.0	
BSW80E	80A（3B）	1000	2.47	5.4	2.39	6.3	2.36	7.0					8
		1150	3.08	6.3	3.00	7.3	2.94	8.2					
		1250	3.49	6.9	3.41	8.0	3.33	9.0	3.29	10.0	3.20	11.2	
		1400	4.04	8.0	3.98	9.1	3.94	10.3	3.90	11.4	3.82	12.7	
BSW100E	100A（4B）	1000	5.08	9.0	5.00	10.5	4.94	12.0					10
		1100	5.77	10.1	5.71	11.6	5.67	13.1					
		1200	6.45	11.2	6.42	12.8	6.37	14.3	6.33	15.9	6.31	17.6	
		1300	7.13	12.2	7.07	14.0	7.03	15.8	6.99	17.5	6.94	19.3	
		1400	7.76	13.4	7.68	15.1	7.63	17.2	7.55	19.0	7.47	21.0	
BSW125E	125A（5B）	850	9.7	14.6	9.6	16.6	9.5	18.7	9.4	20.9	9.3	23.1	12
		950	11.2	16.5	11.1	18.9	11.0	21.3	10.9	23.7	10.8	26.1	
		1050	12.7	18.5	12.6	21.2	12.5	23.7	12.4	26.4	12.3	29.1	
		1150	14.2	20.4	14.1	23.5	14.0	26.2	13.9	29.2	13.8	32.1	
		1250	15.7	22.8	15.6	26.1	15.5	29.3	15.4	32.4	15.3	35.7	
BSW150E	150A（6B）	800	15.0	21.9	14.8	25.3	14.6	29.0	14.4	32.4	14.2	37.0	15
		900	17.6	24.9	17.3	28.8	17.1	32.5	16.9	36.8	16.7	41.1	
		1000	20.0	28.2	19.8	32.1	19.5	36.5	19.3	41.5	19.0	46.2	
		1100	22.6	31.5	22.3	36.0	22.0	41.2	21.7	45.8	21.5	50.9	
		1200	24.9	34.8	24.6	39.9	24.3	45.4	24.0	50.3	23.7	56.0	
BSW200E	200A（8B）	700	24.5	36.3	24.2	42.8	23.9	48.6					20
		800	29.1	41.7	28.7	48.9	28.3	56.2					
		900	34.0	47.9	33.6	56.0	33.2	64.4					
		1000	38.2	53.1	37.7	61.9	37.3	71.1					
		1100	42.5	58.7	42.0	68.8	41.5	78.2					
BSW200DS	200A（8B）	700	23.2	37.4	22.4	43.4	21.7	49.5	21.0	55.7	20.3	61.9	25
		800	27.9	42.7	27.1	49.6	26.4	56.6	25.7	63.6	25.0	70.7	
		900	32.6	48.0	31.8	55.8	31.1	63.7	30.4	71.6	29.7	79.5	
		1000	37.4	53.4	36.6	62.0	35.9	70.7	35.2	80.0	34.5	88.4	
		1100	42.1	58.7	41.3	68.2	40.6	77.8	39.9	87.5	39.2	97.2	
BSW250E	250A（10B）	700	41.5	62.2	41.0	73.0	40.4	83.8					25
		800	49.3	70.8	48.7	82.7	48.0	94.5					
		900	57.5	80.0	56.8	93.0	56.1	106					
		1000	64.7	90.5	63.9	103	63.1	115					
BSW250DS	250A（10B）	700	51.5	79.6	50.0	93.2	48.7	106	47.5	119	46.3	132	30
		800	61.4	91.0	59.9	107	58.6	121	57.4	137	56.2	151	
		900	71.3	102	69.8	120	68.5	137	67.3	153	66.1	170	
		1000	81.2	114	79.7	133	78.4	152	77.2	170	76.0	189	
BSW300S	300A（12B）	700	71.5	103	70.0	120	68.6	136	67.3	152	66.1	169	35
		800	84.3	118	82.8	137	81.4	155	80.1	174	78.9	193	
		900	97.2	133	95.7	154	94.3	175	93.0	196	91.8	217	

※冷却水は60kPaを超える場合に必要です。

BSW型（水冷式高圧ブロワ）

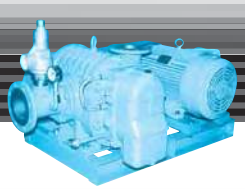

■外形寸法図

図番①

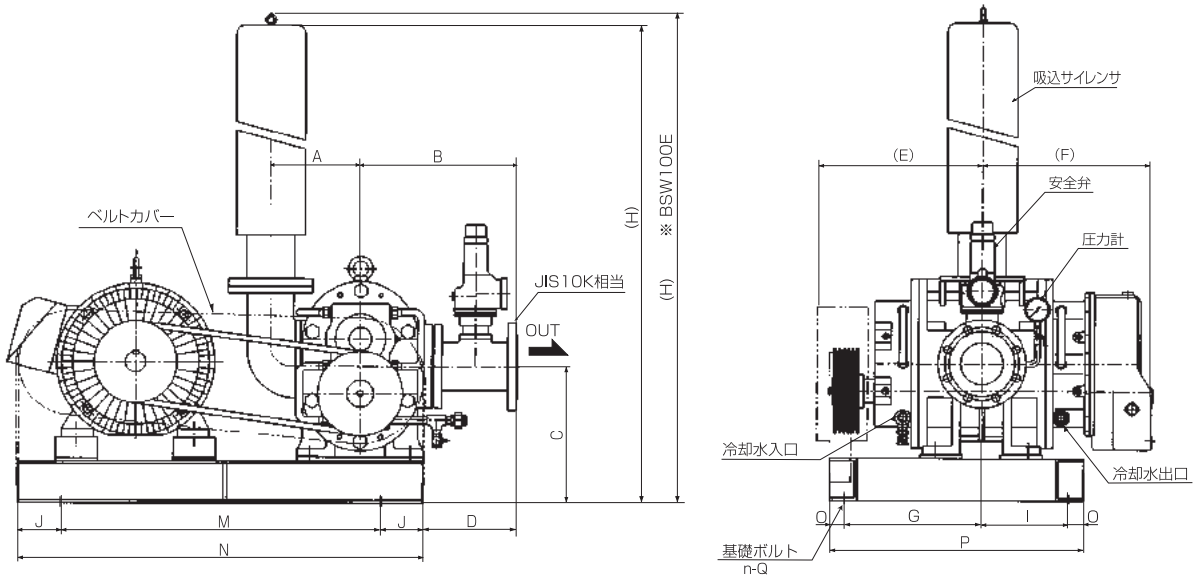

図番②

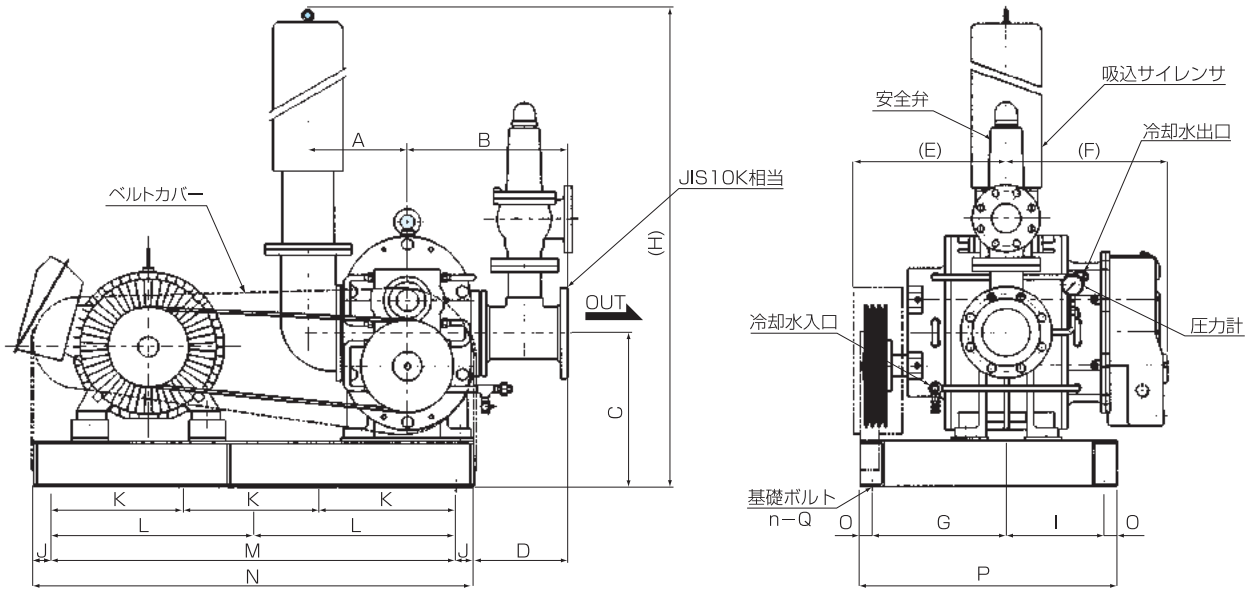

単位（mm）

型　式	吐出口径	A	B	C	D	E	F	G	H	I	J	K	L	M	N	O	P	n	Q	概略質量(kg)	図番
BSW65E	65A	180	301	258	181	280	291	230	1275	175	50			620	720	20	445	4	M12	170	
BSW80E	80A	180	325	283	197	347	347	302	1470	198	100			670	870	25	550	4	M12	230	①
BSW100E	100A	214	374	324	224	390	404	325	1577	205	100			760	960	35	600	4	M12	340	
BSW125E	125A	271	441	420	259	415	431	365	1907	265	50		550	1100	1200	35	700	6	M14	550	
BSW150E	150A	306	490	459	285	445	525	395	1961	335	100		550	1100	1300	35	800	6	M14	710	
BSW200E	200A	392	616	539	376	510	553	465	2123	415	100		750	1500	1700	35	950	6	M16	1180	
BSW200DS	200A	440	677	585	407	525	588	475	2287	405	100		750	1500	1700	35	950	6	M16	1530	②
BSW250E	250A	440	758	584	489	686	733	651	2238	479	100		800	1600	1800	35	1200	6	M18	1910	
BSW250DS	250A	700	842	692	517	720	775	660	2650	670	105	630		1890	2100	35	1400	8	M18	2430	
BSW300S	300A	700	797	692	472	813	850	753	2650	577	105	630		1890	2100	35	1400	8	M18	2960	

※質量はモータを除いた標準付属品付の値です。
◎標準付属品―吸込サイレンサ・圧力計・ベース・ベルトカバー・安全弁・Vプーリ・Vベルト・基礎ボルト
<注>特殊モータ（特殊形状モータ、異電圧モータ、インバータ専用モータetc）やスライドベース付モータの場合は、ベースの大きさが異なることもありますので、ご了承下さい。
冷却水配管の経路は型式により異なります。
防振架台・防振ゴム及びエアフィルタ付き吸込サイレンサも用意しております。（オプション）

BS-F型（冷却ファン式高圧ブロワ）

■性能表

型　式	吐出口径	回転速度	標準吸込状態空気量（m³/min）および所要動力（kW）								騒音 80kPa時	冷却ファン 3相・200V
			50kPa（5100mmAq）		60kPa（6120mmAq）		70kPa（7140mmAq）		80kPa（8160mmAq）			
		min⁻¹	m³/min	kW	m³/min	kW	m³/min	kW	m³/min	kW		
BS65F	65A（2½B）	1150	1.81	2.9	1.71	3.5	1.62	4.2	1.54	4.9	1550min⁻¹ 83dB(A)	50W 29/34m³/min（50/60Hz）
		1250	2.03	3.1	1.93	3.8	1.84	4.5	1.76	5.2		
		1350	2.25	3.4	2.15	4.1	2.06	4.8	1.98	5.5		
		1450	2.47	3.6	2.37	4.4	2.28	5.1	2.20	5.8		
		1550	2.69	3.8	2.58	4.6	2.48	5.4	2.39	6.2		
BS80F	80A（3B）	1000	2.86	4.1	2.66	5.0	2.51	6.0	2.41	7.1	1450min⁻¹ 84dB(A)	
		1100	3.26	4.6	3.05	5.6	2.90	6.6	2.80	7.7		
		1200	3.66	5.1	3.45	6.1	3.30	7.2	3.20	8.3		
		1300	4.06	5.5	3.84	6.7	3.68	7.9	3.57	9.1		
		1450	4.66	6.2	4.43	7.5	4.27	8.8	4.16	10.1		
BS100F	100A（4B）	1000	4.58	7.3	4.39	8.5	4.24	10.0	4.14	11.7	1400min⁻¹ 87dB(A)	
		1100	5.28	8.3	5.07	9.6	4.91	11.1	4.80	12.9		
		1200	5.97	9.2	5.75	10.7	5.59	12.3	5.48	14.1		
		1300	6.67	10.2	6.43	11.8	6.23	13.5	6.08	15.3		
		1400	7.26	11.1	7.10	12.9	6.90	14.7	6.75	16.5		
BS125F	125A（5B）	800	9 2	12.1	8.9	14.2	8.6	17.0	8.3	19.2	1300min⁻¹ 88dB(A)	200W 62/72m³/min（50/60Hz）
		900	10.6	13.8	10.3	16.2	10.0	19.2	9.7	21.6		
		1000	12.0	15.5	11.7	18.2	11.4	21.3	11.1	24.0		
		1100	13.4	17.2	13.1	20.2	12.8	23.4	12.5	26.4		
		1200	14.9	19.0	14.5	22.2	14.1	25.5	13.7	28.8		
		1300	16.3	20.7	15.9	24.2	15.5	27.7	15.1	31.2		
BS150F	150A（6B）	800	15.5	18.0	14.9	21.0	14.5	24.5	14.1	28.5	1200min⁻¹ 90dB(A)	
		900	17.8	21.0	17.2	24.5	16.6	28.5	16.0	33.0		
		1000	20.1	24.0	19.4	28.1	18.7	32.6	18.0	37.5		
		1100	22.4	27.1	21.7	31.6	21.0	36.7	20.3	41.3		
		1200	24.7	30.1	24.0	35.1	23.3	40.1	22.6	45.1		
BS200F	200A（8B）	700	26.4	30.1	26.1	36.0	25.8	43.0	25.5	51.0	1100min⁻¹ 94dB(A)	750W 115/138m³/min（50/60Hz）
		800	31.0	35.3	30.7	42.2	30.4	49.7	30.1	57.7		
		900	35.6	40.5	35.3	48.4	35.0	56.9	34.7	65.9		
		1000	40.2	45.7	39.9	54.6	39.6	63.7	39.3	73.0		
		1100	44.8	51.7	44.5	61.8	44.2	71.9	43.9	82.0		

※吐出圧力が60kPaを越える場合や、吐出圧力が低くても吸込空気温度が高い場合等で冷却水が使用できない時は冷却ファンによる強制空冷方式とします。
据置型の冷却ファンによる冷却方式もあります。お問い合わせ下さい。

■外形寸法図

図番①

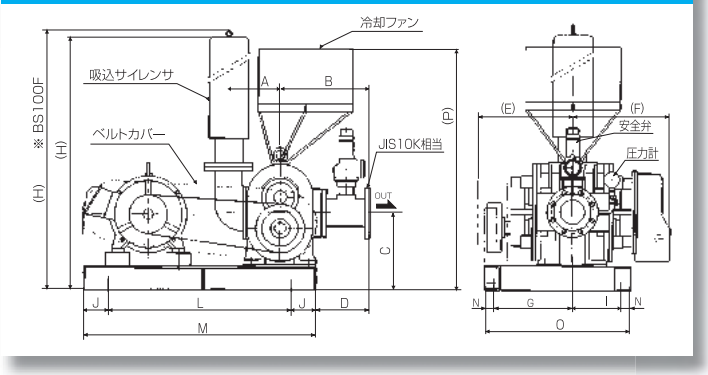

図番②

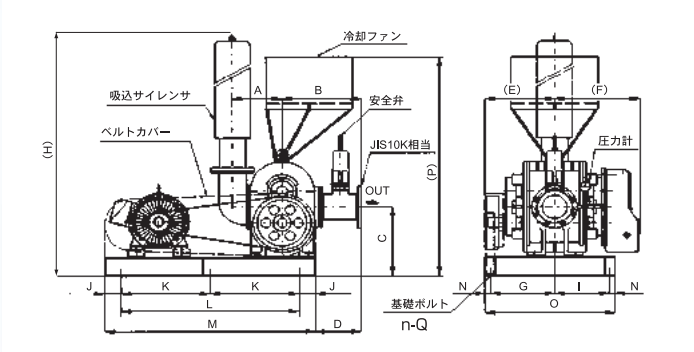

単位（mm）

型　式	吐出口径	A	B	C	D	E	F	G	H	I	J	K	L	M	N	O	P	n	Q	概略質量(kg)	図番
BS65F	65A	180	301	258	181	280	291	230	1275	175	50		620	720	20	445	908	4	M12	174	
BS80F	80A	180	325	283	197	347	347	302	1470	198	100		670	870	25	550	940	4	M12	231	①
BS100F	100A	214	374	324	224	390	404	325	1577	205	100		760	960	35	600	1006	4	M12	341	
BS125F	125A	271	441	420	259	415	431	365	1907	265	50	550	1100	1200	35	700	1390	6	M14	558	
BS150F	150A	306	490	459	285	445	525	395	1961	335	100	550	1100	1300	35	800	1462	6	M14	718	②
BS200F	200A	392	616	539	376	510	550	465	2123	415	100	750	1500	1700	35	950	1647	6	M16	1211	

※質量はモータを除いた標準付属品付の値です。
◎標準付属品ー吸込サイレンサ・圧力計・ベース・ベルトカバー・安全弁・Vプーリ・Vベルト・基礎ボルト・冷却ファン
<注>特殊モータ（特殊形状モータ、異電圧モータ、インバータ専用モータetc）やスライドベース付モータの場合は、ベースの大きさが異なることもありますので、ご了承下さい。
防振架台・防振ゴム及びエアフィルタ付き吸込サイレンサも用意しております。（オプション）　また、屋外用は一部寸法が変わる場合もあります。

BGS型（ステンレス製・小型ガス用ブロワ）

■性能表

型　式	口径	回転速度	標準吸込状態空気量（m³/min）および所要動力（kW）					
			10kPa（1020mmAq）		15kPa（1530mmAq）		20kPa（2040mmAq）	
		min⁻¹	m³/min	kW	m³/min	kW	m³/min	kW
BGS32	32A（1¼B）	1000	0.46	0.66	0.38	0.71	0.33	0.75
		1250	0.66	0.83	0.58	0.89	0.53	0.94
		1500	0.85	0.99	0.77	1.07	0.72	1.13
		1750	1.04	1.16	0.96	1.24	0.91	1.32
BGS40	40A（1½B）	1250	1.07	1.29	0.96	1.38	0.88	1.47
		1500	1.37	1.55	1.26	1.66	1.18	1.76
		1750	1.67	1.81	1.56	1.93	1.48	2.05
BGS50	50A（2B）	1500	2.00	2.33	1.80	2.40	1.58	2.48
		1750	2.50	2.71	2.30	2.80	2.08	2.89
		2000	3.00	3.10	2.80	3.20	2.58	3.30

■外形寸法図

（接ガス部　SCS13）

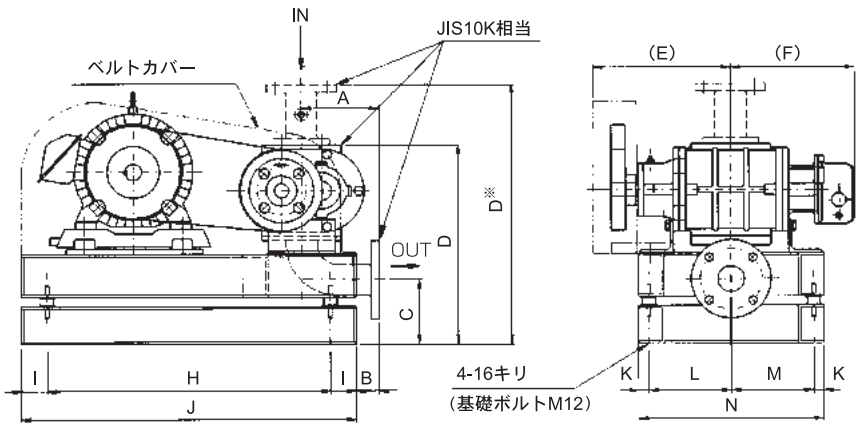

※BGS32は吸込フランジ付きです。

単位（mm）

型　式	口　径	A	B	C	D	E	F	H	I	J	K	L	M	N	概略質量(kg)
BGS32	32A	150	85	113	515	208	178	460	50	560	20	160	160	360	65
BGS40	40A	150	85	110	393	230	200	460	50	560	20	160	160	360	72
BGS50	50A	150	45	127	393	268	240	550	50	650	20	160	160	360	80

※質量はモータを除いた標準付属品付きの値です。
◎標準付属品ーベース（防振架台）、ベルトカバー、Vプーリ、Vベルト、基礎ボルト

BG型（ガス用ブロワ）

■性能表

型　式	吐出口径	回転速度	標準吸込状態空気量（m³/min）および所要動力（kW）											
			10kPa（1020mmAq）		20kPa（2040mmAq）		30kPa（3060mmAq）		40kPa（4080mmAq）		50kPa（5100mmAq）		60kPa（6120mmAq）	
		min⁻¹	m³/min	kW	m³/min	kW	m³/min	kW	m³/min	kW	m³/min	kW	m³/min	kW
BG50	50A（2B）	1250	1.68	1.1	1.51	1.5	1.36	1.8	1.22	2.2	1.09	2.6	0.97	3.1
		1400	1.95	1.2	1.78	1.6	1.63	2.1	1.49	2.5	1.36	3.0	1.24	3.5
		1550	2.22	1.4	2.05	1.8	1.90	2.3	1.76	2.7	1.63	3.3	1.51	3.8
		1700	2.49	1.5	2.32	2.0	2.17	2.5	2.03	3.0	1.90	3.6	1.78	4.2
BG65	65A（2½B）	1250	2.35	1.4	2.07	1.9	1.85	2.4	1.67	2.9	1.54	3.5	1.44	4.0
		1400	2.73	1.6	2.45	2.1	2.23	2.7	2.05	3.3	1.92	3.9	1.82	4.4
		1550	3.10	1.7	2.82	2.4	2.60	3.0	2.42	3.6	2.29	4.3	2.19	4.9
		1700	3.48	1.9	3.20	2.6	2.98	3.3	2.80	4.0	2.67	4.7	2.57	5.4
BG80	80A（3B）	1150	3.19	1.8	3.03	2.4	2.87	3.1	2.73	3.9	2.63	4.6	2.52	5.3
		1250	3.55	1.9	3.39	2.6	3.23	3.4	3.09	4.2	2.99	5.0	2.88	5.8
		1400	4.09	2.1	3.93	3.0	3.77	3.8	3.63	4.7	3.53	5.6	3.42	6.5
		1550	4.63	2.4	4.47	3.3	4.31	4.2	4.17	5.2	4.07	6.2	3.96	7.2
		1700	5.17	2.6	5.01	3.6	4.85	4.6	4.71	5.7	4.61	6.8	4.50	7.9
BG100	100A（4B）	1300	5.02	2.7	4.81	3.7	4.62	4.7	4.44	5.7	4.27	6.9	4.11	8.1
		1450	5.78	3.0	5.57	4.1	5.38	5.2	5.20	6.4	5.03	7.7	4.87	9.1
		1550	6.28	3.3	6.07	4.4	5.88	5.6	5.70	6.8	5.53	8.3	5.37	9.7
		1750	7.28	3.7	7.07	4.9	6.88	6.3	6.70	7.7	6.53	9.3	6.37	10.9
		1950	8.28	4.1	8.07	5.5	7.88	7.0	7.70	8.6	7.53	10.4	7.37	12.2
BG125D	125A（5B）	1300	7.89	3.7	7.59	5.1	7.29	6.7	6.99	8.5	6.69	10.3	6.39	12.1
		1450	9.05	4.1	8.75	5.7	8.45	7.5	8.15	9.4	7.85	11.5	7.55	13.5
		1550	9.82	4.4	9.52	6.1	9.22	8.0	8.92	10.1	8.62	12.2	8.32	14.5
		1750	11.4	4.9	11.1	6.9	10.8	9.1	10.5	11.4	10.2	13.8	9.86	16.3
		1950	12.9	5.5	12.6	7.7	12.3	10.1	12.0	12.7	11.7	15.4	11.4	18.2
BG125	125A（5B）	1300	11.2	4.8	10.9	7.0	10.6	9.3	10.3	11.7	10.1	14.1	9.9	16.7
		1450	12.8	5.4	12.5	7.8	12.2	10.4	11.9	13.0	11.7	15.8	11.5	18.6
		1550	13.8	5.7	13.5	8.3	13.2	11.1	12.9	13.9	12.7	16.9	12.5	19.9
		1750	15.8	6.5	15.5	9.4	15.2	12.6	14.9	15.7	14.7	19.0	14.5	22.4
		1950	17.9	7.2	17.6	10.5	17.3	14.0	17.0	17.5	16.8	21.2	16.6	25.0
BG150D	150A（6B）	1050	16.8	6.8	16.4	9.7	16.1	12.8	15.8	16.2	15.5	19.6	15.2	23.4
		1150	18.6	7.4	18.2	10.6	17.9	14.0	17.6	17.7	17.3	21.5	17.0	25.6
		1250	20.5	8.1	20.1	11.5	19.8	15.2	19.5	19.3	19.2	23.4	18.9	27.8
		1400	23.2	9.0	22.8	12.9	22.5	17.1	22.2	21.6	21.9	26.2	21.6	31.2
		1550	26.0	10.0	25.6	14.3	25.3	18.9	25.0	23.9	24.7	29.0	24.4	34.5
BG150	150A（6B）	1050	23.3	9.1	22.8	13.2	22.3	17.3	21.9	22.0	21.5	26.8	21.1	32.2
		1150	25.9	10.0	25.4	14.5	24.9	18.9	24.5	24.1	24.1	29.3	23.7	35.2
		1250	28.4	10.9	27.9	15.7	27.4	20.6	27.0	26.2	26.6	31.9	26.2	38.3
		1400	32.3	12.2	31.8	17.6	31.3	23.0	30.9	29.4	30.5	35.7	30.1	42.9
		1550	36.1	13.5	35.6	19.5	35.1	25.5	34.7	32.5	34.3	39.5	33.9	47.5
BG200D	200A（8B）	1050	28.2	10.9	27.5	15.9	26.8	21.0	26.2	26.4	25.7	31.9	25.2	37.7
		1150	31.2	11.9	30.5	17.4	29.8	23.0	29.2	28.9	28.7	34.9	28.2	41.2
		1250	34.2	12.9	33.5	19.0	32.8	25.0	32.2	31.5	31.7	37.9	31.2	44.8
		1350	37.2	14.0	36.5	20.5	35.8	27.0	35.2	34.0	34.7	41.0	34.2	48.4
		1450	40.2	15.0	39.5	22.0	38.8	29.0	38.2	36.5	37.7	44.0	37.2	52.0
BG200	200A（8B）	1050	37.1	14.1	36.1	20.3	35.2	27.5	34.4	34.8	33.7	42.0	33.0	49.2
		1150	41.0	15.5	40.0	22.2	39.1	30.1	38.3	38.1	37.6	46.0	36.9	53.9
		1250	44.9	16.8	43.9	24.1	43.0	32.8	42.2	41.4	41.5	50.0	40.8	58.6
		1350	48.9	18.2	47.9	26.1	47.0	35.4	46.2	44.7	45.5	54.0	44.8	63.3
		1450	52.8	19.5	51.8	28.0	50.9	38.0	50.1	48.0	49.4	58.0	48.7	68.0
BG250D	250A（10B）	900	40.7	15.2	39.6	22.2	38.6	29.4	37.8	37.0	37.0	45.3	36.3	54.3
		1000	45.7	16.9	44.6	24.6	43.6	32.7	42.8	41.2	42.0	50.4	41.3	60.4
		1100	50.8	18.6	49.7	27.1	48.7	36.0	47.9	45.3	47.1	55.4	46.4	66.4
		1200	55.8	20.3	54.7	29.5	53.7	39.2	52.9	49.4	52.1	60.5	51.4	72.5
		1300	60.9	22.0	59.8	32.0	58.8	42.5	58.0	53.5	57.2	65.5	56.5	78.5
BG250	250A（10B）	900	52.9	19.7	51.6	30.1	50.4	39.5	49.3	49.8	48.3	60.2	47.4	70.6
		1000	59.5	21.9	58.2	33.5	57.0	43.8	55.9	55.4	54.9	66.9	54.0	78.5
		1100	66.1	24.1	64.8	36.8	63.6	48.2	62.5	60.9	61.5	73.6	60.6	86.3
		1200	72.6	26.3	71.3	40.2	70.1	52.6	69.0	66.5	68.0	80.3	67.1	94.2
		1300	79.2	28.5	77.9	43.5	76.7	57.0	75.6	72.0	74.6	87.0	73.7	102

BG型（ガス用ブロワ）

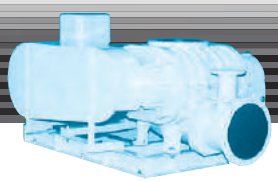

■外形寸法図

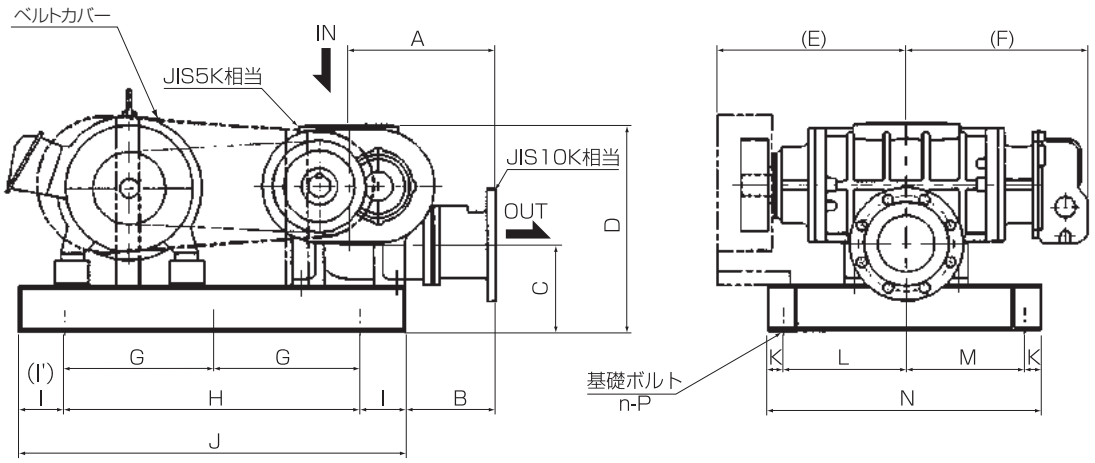

単位（mm）

型　式	口　径	A	B	C	D	E	F	G	H	l(l')	J	K	L	M	N	n	P	概略質量(kg)
BG50	50A	165	100	120	330	250	230		460	50	560	20	190	130	360	4	M12	72
BG65	65A	165	100	129	348	270	265		460	50	560	20	210	110	360	4	M12	95
BG80	80A	262	152	155	385	260	253		550	50	650	20	200	180	420	4	M12	118
BG100	100A	277	167	180	415	320	288		600	50(100)	750	25	185	265	500	4	M12	125
BG125D	125A	327	202	190	455	365	350		650	100	850	35	220	240	530	4	M12	220
BG125	125A	327	202	190	455	415	400		650	100	850	35	270	260	600	4	M12	280
BG150D	150A	412	252	235	595	430	410		800	100	1000	35	270	260	600	4	M12	360
BG150	150A	412	252	235	595	500	480		1000	125	1250	35	340	360	770	4	M12	450
BG200D	200A	482	302	255	665	475	450		1000	125	1250	35	315	255	640	4	M12	530
BG200	200A	482	297	255	665	540	515	600	1200	100	1400	35	380	360	810	6	M12	670
BG250D	250A	627	427	295	775	580	515	600	1200	100	1400	35	375	305	750	6	M12	785
BG250	250A	622	422	320	800	650	590	750	1500	100	1700	35	450	430	950	6	M14	985

※質量はモータを除いた標準付属品付きの値です。
◎　標準付属品ーベース･ベルトカバー･Vプーリ･Vベルト･基礎ボルト（吸込サイレンサ･圧力計･安全弁はオプションです。）

<注>特殊モータ（特殊形状モータ、異電圧モータ、インバータ専用モータetc）やスライドベース付モータの場合は、ベースの大きさが異なることもありますので、ご了承下さい。
防振架台及び防振ゴムも用意しております。（オプション）

BS-G型（ガス用ブロワ）

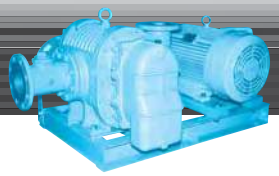

■性能表

型　式	吐出口径	回転速度	標準吸込状態空気量（m³/min）および所要動力（kW）											
			10kPa（1020mmAq）		20kPa（2040mmAq）		30kPa（3060mmAq）		40kPa（4080mmAq）		50kPa（5100mmAq）		60kPa（6120mmAq）	
		min⁻¹	m³/min	kW	m³/min	kW	m³/min	kW	m³/min	kW	m³/min	kW	m³/min	kW
BS32GS	32A（1¼B）	1600	0.44	0.41	0.34	0.54	0.23	0.68						
		1750	0.54	0.47	0.44	0.62	0.34	0.78						
		1900	0.64	0.55	0.54	0.71	0.44	0.90	0.35	1.1				
		2050	0.74	0.63	0.64	0.82	0.54	1.0	0.45	1.3				
		2200	0.85	0.72	0.75	0.94	0.65	1.2	0.56	1.4	0.47	1.7		
BS40GE	40A（1½B）	1200	0.94	0.64	0.83	0.83	0.75	1.0	0.69	1.3				
		1300	1.04	0.71	0.93	0.92	0.85	1.1	0.79	1.4	0.73	1.6		
		1400	1.14	0.78	1.03	1.0	0.94	1.2	0.89	1.5	0.83	1.7	0.78	1.9
		1500	1.24	0.86	1.13	1.1	1.04	1.3	0.98	1.6	0.92	1.9	0.87	2.2
		1600	1.34	0.94	1.23	1.2	1.14	1.4	1.08	1.7	1.02	2.0	0.97	2.4
BS50GE	50A（2B）	1000	1.30	0.9	1.15	1.2	1.03	1.5	0.94	1.8				
		1150	1.61	1.0	1.45	1.5	1.33	1.8	1.23	2.3	1.13	2.8		
		1250	1.81	1.2	1.65	1.7	1.52	2.1	1.43	2.5	1.32	3.0	1.28	3.5
		1400	2.11	1.4	1.94	1.8	1.81	2.3	1.72	2.8	1.61	3.3	1.56	4.0
		1500	2.31	1.6	2.14	2.1	2.01	2.6	1.91	3.1	1.80	3.6	1.75	4.1
BS65GE	65A（2½B）	1000	1.89	1.4	1.74	1.7	1.64	2.1	1.56	2.5	1.47	2.8	1.39	3.3
		1150	2.24	1.6	2.09	2.0	1.98	2.4	1.90	2.9	1.81	3.4	1.71	3.9
		1250	2.47	1.8	2.32	2.2	2.21	2.7	2.12	3.2	2.03	3.7	1.93	4.2
		1350	2.70	1.9	2.54	2.4	2.44	2.9	2.35	3.5	2.25	4.0	2.15	4.6
		1450	2.94	2.1	2.77	2.6	2.66	3.1	2.57	3.7	2.47	4.3	2.37	5.0
		1550	3.17	2.2	3.00	2.8	2.89	3.3	2.79	3.9	2.69	4.5	2.58	5.3
BS80GE	80A（3B）	1000	3.28	1.9	3.11	2.5	3.02	3.3	2.91	4.0	2.86	4.7	2.66	5.5
		1100	3.69	2.1	3.52	2.8	3.42	3.6	3.31	4.4	3.26	5.3	3.05	6.2
		1200	4.10	2.3	3.92	3.0	3.83	4.0	3.71	4.8	3.66	5.8	3.45	6.8
		1300	4.52	2.6	4.33	3.6	4.23	4.4	4.12	5.3	4.06	6.3	3.84	7.3
		1350	4.73	2.7	4.54	3.7	4.44	4.6	4.32	5.5	4.26	6.5	4.04	7.5
		1450	5.14	2.9	4.95	4.0	4.84	4.9	4.72	6.0	4.66	7.2	4.43	8.0
		1550	5.55	3.5	5.36	4.5	5.25	5.4	5.12	6.6	5.06	7.8	4.83	8.9
BS100GE	100A（4B）	900	5.05	2.5	4.64	3.5	4.36	4.4	4.12	5.5	3.89	6.8	3.72	7.7
		1000	5.93	2.9	5.35	4.1	5.02	5.1	4.80	6.3	4.58	7.6	4.39	8.8
		1100	6.59	3.3	6.06	4.7	5.73	5.8	5.48	7.2	5.28	8.3	5.07	10.0
		1200	7.48	3.7	6.77	5.3	6.34	6.5	6.16	8.0	5.97	9.1	5.75	11.1
		1300	8.15	4.1	7.48	5.7	7.05	7.0	6.85	8.7	6.67	10.1	6.43	12.1
		1400	8.82	4.6	8.19	6.0	7.75	7.5	7.49	9.4	7.26	11.0	7.10	13.0
		1450	9.27	4.8	8.62	6.2	8.15	7.8	7.82	9.8	7.59	11.5	7.44	13.5
BS125GE	125A（5B）	800	10.3	4.4	10.0	6.1	9.7	8.3	9.4	10.5	9.2	13.2	8.9	16.1
		900	11.7	4.8	11.5	6.8	11.1	9.3	10.8	11.6	10.6	14.6	10.3	17.6
		1000	13.2	5.3	12.9	7.5	12.6	10.3	12.3	12.9	12.0	16.0	11.7	19.2
		1100	14.7	5.9	14.4	8.3	14.0	11.3	13.7	14.3	13.4	17.5	13.1	20.9
		1200	16.1	6.4	15.8	9.2	15.4	12.2	15.2	15.6	14.9	19.1	14.5	22.8
		1300	17.6	7.0	17.3	10.1	16.9	13.6	16.6	17.4	16.3	21.2	15.9	25.1
		1350	18.3	7.4	18.0	10.6	17.6	14.3	17.3	18.2	17.0	22.2	16.6	26.3
BS150GE	150A（6B）	800	17.0	6.9	16.5	9.6	16.1	12.4	15.8	15.4	15.5	18.4	14.9	21.4
		900	19.3	8.0	18.8	11.1	18.4	14.5	18.1	18.0	17.8	21.5	17.2	25.0
		1000	21.7	9.1	21.1	12.8	20.8	16.5	20.4	20.6	20.1	24.5	19.4	28.7
		1050	22.9	9.8	22.3	13.6	21.9	17.5	21.5	21.8	21.2	26.0	20.6	30.4
		1100	24.1	10.3	23.5	14.4	23.1	18.7	22.7	23.1	22.4	27.7	21.7	32.2
		1150	25.3	10.9	24.6	15.1	24.2	19.7	23.8	24.4	23.5	29.2	22.8	34.0
		1200	26.4	11.4	25.8	16.0	25.4	20.7	25.0	25.6	24.7	30.7	24.0	35.8
		1250	27.6	12.0	27.0	16.8	26.6	21.7	26.1	27.0	25.8	32.2	25.1	37.6
BS200GE	200A（8B）	700	28.5	11.9	27.8	15.7	27.1	20.0	26.7	25.0	26.4	30.6	26.1	36.5
		750	30.8	13.0	30.0	17.0	29.4	21.7	29.0	27.2	28.7	33.2	28.4	39.7
		800	33.1	14.0	32.3	18.4	31.7	23.5	31.3	29.4	31.0	35.9	30.7	42.8
		850	35.4	15.0	34.6	19.8	34.0	25.2	33.6	31.5	33.3	38.5	33.0	46.0
		900	37.6	16.0	36.9	21.1	36.3	26.9	35.9	33.7	35.6	41.1	35.3	49.1
		950	39.9	17.1	39.2	22.4	38.6	28.6	38.2	35.8	37.9	43.8	37.6	52.2
		1000	42.2	18.1	41.5	23.7	40.9	30.3	40.5	37.9	40.2	46.4	39.9	55.4
		1050	44.5	19.1	43.8	25.1	43.2	32.0	42.8	40.1	42.5	49.0	42.2	58.5
		1100	46.8	20.4	46.1	26.9	45.5	34.3	45.1	42.9	44.8	52.5	44.5	62.7
BS200DGS	200A（8B）	700	29.3	9.0	27.7	14.5	26.4	20.1	25.4	25.8	24.5	31.7	23.6	37.6
		750	31.6	9.6	30.0	15.6	28.7	21.5	27.7	27.6	26.8	33.9	25.9	40.3
		800	34.0	10.2	32.4	16.6	31.1	22.9	30.1	29.6	29.2	36.1	28.3	43.0
		850	36.4	10.9	34.8	17.6	33.5	24.4	32.5	31.4	31.6	38.4	30.7	45.7
		900	38.7	11.6	37.1	18.6	35.8	25.8	34.8	33.3	33.9	40.6	33.0	48.3
		950	41.1	12.2	39.5	19.7	38.2	27.2	37.2	35.1	36.3	43.0	35.4	51.0
		1000	43.5	12.9	41.9	20.7	40.6	28.7	39.6	36.9	38.7	45.2	37.8	53.7
		1050	45.8	13.5	44.2	21.7	42.9	30.1	41.9	38.8	41.0	47.4	40.1	56.4
		1100	48.2	14.1	46.6	22.8	45.3	31.5	44.3	40.6	43.4	49.7	42.5	59.1
BS250GE	250A（10B）	700	48.1	15.4	46.3	24.1	44.5	32.8	44.0	41.5	43.2	50.4	42.3	59.4
		750	52.0	16.7	50.2	26.0	48.4	35.5	48.0	44.9	47.1	54.4	46.2	64.3
		800	55.9	17.9	54.1	28.1	52.3	38.1	51.9	48.3	51.1	58.6	50.2	69.1
		850	59.8	19.1	58.1	30.0	56.3	40.9	55.9	51.6	55.0	62.6	54.1	74.0
		900	63.7	20.4	62.0	31.9	60.2	43.5	59.8	55.1	59.0	66.7	58.1	78.7
		950	67.6	21.7	65.9	33.9	64.1	46.1	63.7	58.4	62.9	70.8	62.0	83.6
		1000	71.5	22.9	69.8	35.9	68.1	48.9	67.7	61.9	66.9	74.9	66.0	88.4
		1050	75.4	24.2	73.7	37.8	72.0	51.5	71.6	65.2	70.8	79.0	69.9	93.3
BS250DGS	250A（10B）	700	61.2	20.2	58.9	31.6	56.9	43.2	55.1	54.8	53.4	67.4	51.9	80.4
		750	66.1	21.6	63.8	34.0	61.8	46.2	60.0	58.8	58.3	72.3	56.8	86.1
		800	71.1	23.2	68.8	36.2	66.8	49.4	65.0	62.6	63.3	77.1	61.8	91.9
		850	76.0	24.6	73.7	38.4	71.7	52.4	69.9	66.6	68.2	81.9	66.7	97.6
		900	81.0	26.0	78.7	40.7	76.7	55.5	74.9	70.5	73.2	86.7	71.7	103
		950	85.9	27.5	83.6	43.0	81.6	58.6	79.8	74.5	78.1	91.6	76.6	109
		1000	90.9	28.9	88.6	45.3	86.6	61.7	84.8	78.3	83.1	96.3	81.6	115
		1050	95.8	30.3	93.5	47.5	91.5	64.8	89.7	82.3	88.0	101	86.5	120
BS300GS	300A（12B）	700	82.7	24.8	79.7	39.9	77.3	55.5	75.3	71.1	73.6	87.1	72.0	104
		800	95.5	28.4	92.5	45.7	90.1	63.4	88.1	81.3	86.4	99.5	84.8	118
		850	101.9	30.1	98.9	48.5	96.5	67.4	94.5	86.4	92.8	106	91.2	126
		900	108.4	31.9	105.4	51.4	103	71.3	101	91.5	99.3	112	97.7	133
		950	114.8	33.7	111.8	54.2	109.4	75.3	107.4	96.6	105.7	118	104.1	140

BS-G型（ガス用ブロワ）

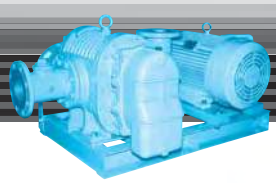

■外形寸法図

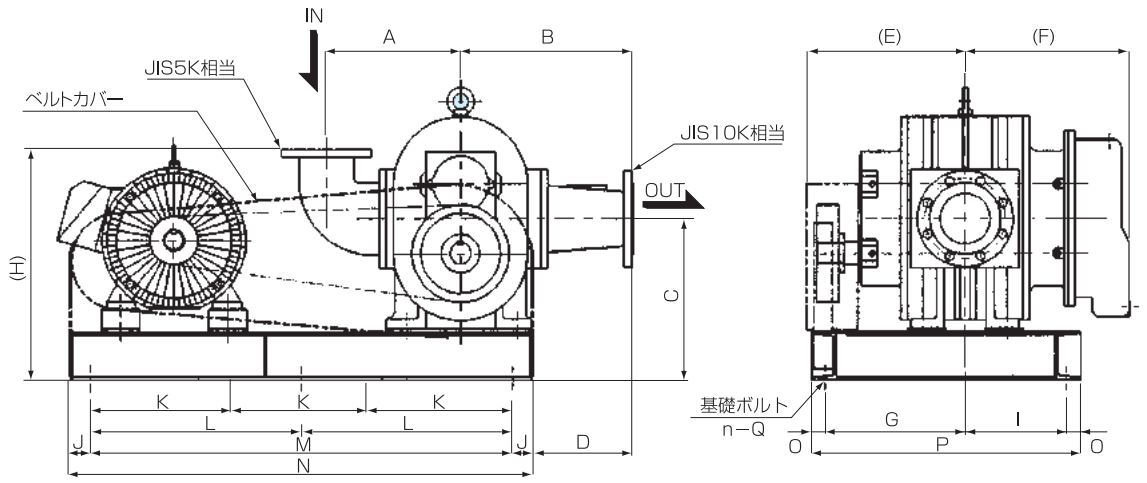

単位（mm）

型　式	吸込×吐出口径	A	B	C	D	E	F	G	H	I	J	K	L	M	N	O	P	n	Q	概略質量(kg)
BS32GS	32A×32A	105	219	187	141	233	240	173	292	147	50			460	560	20	360	4	M12	52
BS40GE	50A×40A	212	260	233	170	220	242	195	354	165	50			500	600	20	400	4	M12	80
BS50GE	65A×50A	192	250	224	147	305	307	255	352	150	50			620	720	20	445	4	M12	120
BS65GE	65A×65A	225	301	258	181	280	291	230	403	175	50			620	720	20	445	4	M12	146
BS80GE	80A×80A	230	325	283	197	347	347	302	448	198	100			670	870	25	550	4	M12	198
BS100GE	100A×100A	272	374	324	224	390	404	325	504	205	100			760	960	35	600	4	M12	302
BS125GE	125A×125A	350	450	420	268	415	431	365	600	265	50		550	1100	1200	35	700	6	M14	485
BS150GE	150A×150A	306	490	459	285	430	525	395	704	335	100		550	1100	1300	35	800	6	M14	645
BS200GE	200A×200A	392	616	539	376	510	550	465	781	415	100		750	1500	1700	35	950	6	M16	1040
BS200DGS	250A×200A	440	677	585	407	525	585	475	945	405	100		750	1500	1700	35	950	6	M16	1390
BS250GE	250A×250A	440	758	584	489	686	733	651	894	479	100		800	1600	1800	35	1200	6	M18	1770
BS250DGS	300A×250A	700	842	692	517	720	775	660	950	670	105	630		1890	2100	35	1400	8	M18	2270
BS300GS	300A×300A	700	797	692	472	813	850	753	950	577	105	630		1890	2100	35	1400	8	M18	2770

※質量はモータを除いた標準付属品付きの値です。
◎標準付属品ーベース・ベルトカバー・Vプーリ・Vベルト・基礎ボルト（吸込サイレンサ・圧力計・安全弁はオプションです。）

<注>特殊モータ（特殊形状モータ、異電圧モータ、インバータ専用モータetc）やスライドベース付モータの場合は、ベースの大きさが異なることもありますので、ご了承下さい。
防振架台及び防振ゴムも用意しております。（オプション）

CD型（2段式高圧ブロワ）

■性能表

型　式	吐出口径	回転速度	標準吸込状態空気量（m³/min）および所要動力（kW）												冷却水量
			60kPa (6120mmAq)		80kPa (8160mmAq)		100kPa (10200mmAq)		120kPa (12240mmAq)		140kPa (14280mmAq)		150kPa (15300mmAq)		
		min⁻¹	m³/min	kW	m³/min	kW	m³/min	kW	m³/min	kW	m³/min	kW	m³/min	kW	ℓ/min
CD65	65A (2½B)	1300	2.68	6.4	2.63	7.5	2.58	8.5	2.53	9.9	2.48	11.2	2.46	12.6	10
		1450	3.22	7.1	3.17	8.4	3.12	9.5	3.07	11.0	3.02	12.5	3.00	14.0	
		1550	3.58	7.6	3.53	9.0	3.48	10.2	3.43	11.8	3.38	13.4	3.36	15.0	
		1750	4.30	8.6	4.25	10.1	4.20	11.5	4.15	13.3	4.10	15.1	4.08	16.9	
CD80	80A (3B)	1200	4.54	9.9	4.45	11.7	4.36	13.4	4.28	15.5	4.18	17.6	4.14	19.7	10
		1300	5.10	10.7	5.01	12.7	4.92	14.5	4.84	16.8	4.74	19.1	4.70	21.3	
		1500	6.22	12.3	6.13	14.7	6.04	16.7	5.96	19.4	5.86	22.0	5.82	24.6	
		1750	7.62	14.4	7.53	17.1	7.44	19.5	7.36	22.6	7.26	25.7	7.22	28.7	
CD100	100A (4B)	1000	8.07	16.4	7.87	19.5	7.67	22.2	7.47	25.7	7.27	29.7	7.08	33.3	15
		1250	11.1	20.5	10.9	24.4	10.7	27.8	10.5	32.1	10.3	37.1	10.1	41.7	
		1350	12.3	22.1	12.1	26.4	11.9	30.0	11.7	34.7	11.5	40.1	11.3	45.0	
		1500	14.1	24.6	13.9	29.3	13.7	33.3	13.5	38.5	13.3	44.5			
CD125	125A (5B)	1000	16.3	29.4	16.1	35.4	15.9	41.0	15.7	47.2	15.5	54.8	15.3	60.7	20
		1250	21.8	36.7	21.6	44.3	21.4	51.2	21.2	59.0	21.0	68.5	20.9	75.8	
		1350	24.1	39.7	23.9	47.9	23.7	55.3	23.5	63.7	23.3	74.0	23.1	81.9	
		1450	26.3	42.6	26.1	51.4	25.9	59.4	25.7	68.4	25.5	79.5			
CD150	150A (6B)	900	27.3	49.1	26.9	59.1	26.6	68.3	26.2	78.8	25.9	91.5	25.8	102	25
		1000	31.4	54.6	31.0	65.7	30.7	75.9	30.3	87.5	30.0	102	29.9	113	
		1200	39.7	65.5	39.3	78.8	39.0	91.1	38.6	105	38.3	122			

騒音〈150kPa·最高回転時〉 CD65:81dB(A) CD80:86dB(A) CD100:84dB(A) CD125:90dB(A) CD150:92dB(A)

■外形寸法図

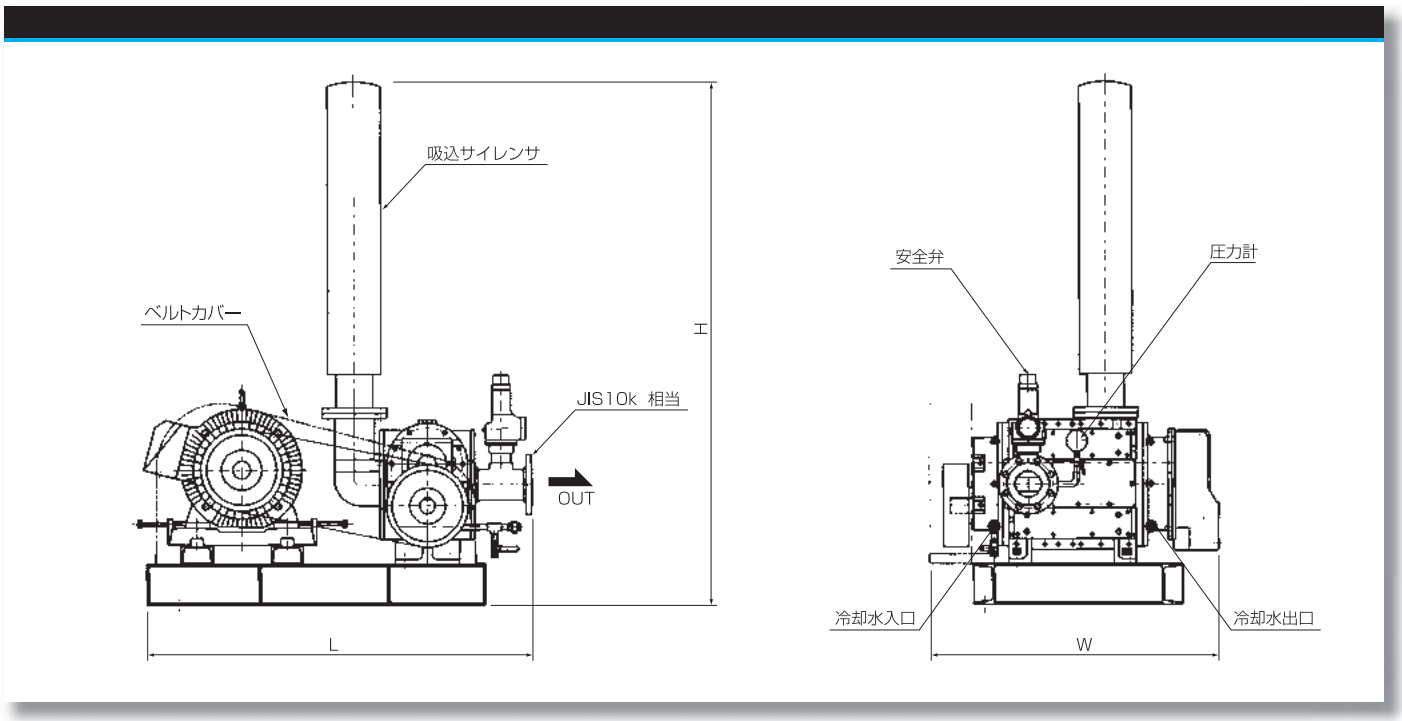

単位（mm）

型　式	吐出口径	L	W	H	概略質量(kg)
CD65	65A	1280	790	1485	400
CD80	80A	1195	900	1610	435
CD100	100A	1450	1000	1940	720
CD125	125A	1640	1190	2020	990
CD150	150A	1900	1470	2380	1950

※質量はモータを除いた標準付属品付の値です。
◎標準付属品ー吸込サイレンサ·圧力計·ベース·ベルトカバー·安全弁·Vプーリ·Vベルト·基礎ボルト

CD3型（3段式高圧ブロワ）

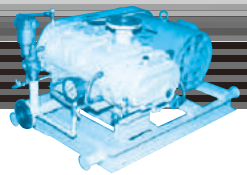

■性能表

型　式	吐出口径	回転速度	標準吸込状態空気量（m³/min）および所要動力（kW）						冷却水量
			100kPa（1.02kgf/cm²）		150kPa（1.53kgf/cm²）		200kPa（2.04kgf/cm²）		
		min⁻¹	m³/min	kW	m³/min	kW	m³/min	kW	ℓ/min
CD3-100	32A（1¼B）	1600	0.77	2.6	0.67	3.4	0.57	4.2	7
		1700	0.80	2.7	0.76	3.6	0.66	4.5	
		1850	1.00	3.0	0.90	3.9	0.80	4.9	
		2000	1.13	3.2	1.03	4.3	0.93	5.3	
		2150	1.27	3.5	1.17	4.6	1.07	5.7	
		2300	1.40	3.7	1.30	4.9	1.20	6.1	
CD3-200	40A（1½B）	1500	1.45	4.6	1.25	6.8	1.05	8.5	10
		1600	1.64	5.2	1.44	7.2	1.24	9.0	
		1700	1.83	5.7	1.63	7.6	1.43	9.5	
		1800	2.02	6.2	1.82	8.0	1.62	10.0	
		1900	2.21	6.7	2.01	8.4	1.81	10.5	
		2000	2.40	7.0	2.20	8.8	2.00	11.2	
CD3-350	50A（2B）	1500	2.60	8.6	2.40	11.4	2.20	13.7	12
		1600	2.92	9.2	2.72	12.1	2.52	14.6	
		1700	3.24	9.8	3.04	12.8	2.84	15.5	
		1800	3.56	10.4	3.36	13.6	3.16	16.3	
		1900	3.88	10.7	3.68	14.2	3.48	17.3	
		2000	4.20	11.1	4.00	14.8	3.80	18.2	
CD3-700	65A（2½B）	1200	4.64	14.8	4.34	18.5	4.04	23.5	15
		1300	5.31	15.9	5.01	20.0	4.71	25.3	
		1400	5.97	17.2	5.67	21.5	5.37	27.2	
		1500	6.64	18.3	6.34	23.6	6.04	29.1	
		1600	7.30	19.4	7.00	25.1	6.70	31.0	
		1700	7.97	20.5	7.67	26.8	7.37	32.9	

※出力軸メカニカルシール式（CD3-M型）もありますので、お問い合わせ下さい。

■外形寸法図

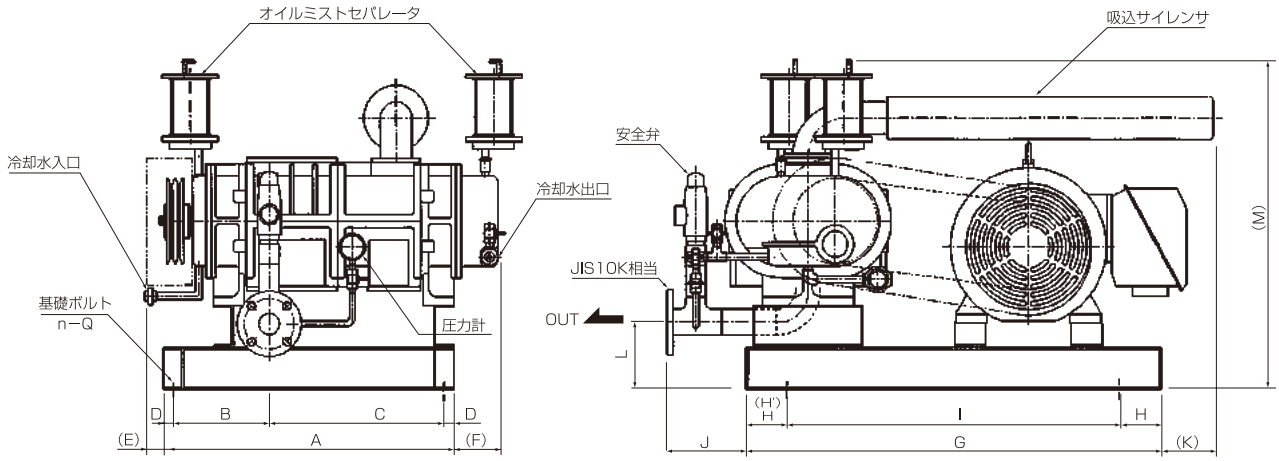

単位（mm）

型　式	吐出口径	A	B	C	D	E	F	G	H(H')	I	J	K	L	M	n	Q	概略質量(kg)
CD3-100	32A	500	130	320	25	90	158	750	50(100)	600	170	150	140	655	4	M12	170
CD3-200	40A	550	178	322	25	45	168	870	100	670	205	−	140	724	4	M12	250
CD3-350	50A	700	230	420	25	40	163	1000	100	800	190	125	160	783	4	M12	450
CD3-700	65A	700	185	445	35	105	173	1200	50	1100	280	120	190	945	6	M14	950

※質量はモータを除いた標準付属品付の値です。
◎標準付属品−吸込サイレンサ・圧力計・ベース・ベルトカバー・安全弁・Vプーリ・Vベルト・基礎ボルト・オイルミストセパレータ

BS-V型（乾式真空ブロワ）

■性能表

型　式	口　径（吸込×吐出）	回転速度	吸込状態空気量（m³/min）および所要動力（kW）										冷却ファン 3相・200V
			−20kPa（−150mmHg）（−2040mmAq）		−30kPa（−225mmHg）（−3060mmAq）		−40kPa（−300mmHg）（−4080mmAq）		−50kPa（−375mmHg）（−5100mmAq）		−60kPa（−450mmHg）（−6120mmAq）		
		min⁻¹	m³/min	kW	m³/min	kW	m³/min	kW	m³/min	kW	m³/min	kW	W
BS40V	50A×40A	1450	1.17	1.0	1.05	1.2	0.93	1.5	0.80	1.7			
		1650	1.38	1.1	1.26	1.4	1.14	1.7	1.01	2.0			
		1750	1.49	1.1	1.37	1.4	1.25	1.8	1.12	2.1			
		2000	1.75	1.3	1.63	1.7	1.51	2.0	1.38	2.4			
		2200	1.97	1.5	1.85	1.8	1.73	2.2	1.60	2.6			
		2400	2.18	1.6	2.06	2.0	1.94	2.4	1.81	2.8			
BS50V	65A×50A	1500	2.45	2.0	2.18	2.4	2.00	2.8	※1.85	※3.0			
		1750	3.05	2.3	2.77	2.8	2.57	3.3	※2.42	※3.5			
		2000	3.70	2.7	3.41	3.2	3.19	3.8	※3.04	※4.0	←※−45kPa時を示す		
		2200	4.25	2.9	3.97	3.5	3.74	4.1	※3.60	※4.4			
		2400	4.84	3.2	4.59	3.8	4.34	4.5	※4.21	※4.8			
BS65V	65A×65A	1250	2.57	1.9	2.42	2.5	2.26	2.9	2.09	3.4	1.84	3.8	50
		1350	2.82	2.0	2.67	2.7	2.51	3.2	2.34	3.7	2.09	4.1	
		1400	2.95	2.1	2.80	2.8	2.64	3.3	2.47	3.8	2.22	4.2	
		1550	3.33	2.3	3.18	3.1	3.02	3.6	2.85	4.2	2.60	4.7	
		1750	3.84	2.6	3.69	3.4	3.53	4.1	3.36	4.7	3.11	5.3	
		2000	4.48	3.0	4.33	3.9	4.17	4.6	4.00	5.4	3.75	6.0	
		2200	4.99	3.3	4.84	4.3	4.68	5.1	4.51	5.9	4.26	6.6	
BS80V	80A×80A	1250	5.15	2.7	4.66	3.7	4.45	4.6	4.16	5.6	3.78	6.5	50
		1350	5.61	2.9	5.12	4.0	4.91	5.0	4.61	6.0	4.23	7.0	
		1550	6.52	3.3	6.03	4.5	5.82	5.7	5.52	6.9	5.15	8.1	
		1750	7.43	3.8	6.94	5.1	6.73	6.5	6.43	7.8	6.06	9.2	
		2000	8.57	4.3	8.08	5.8	7.87	7.4	7.57	8.9	7.19	10.5	
		2200	9.48	4.7	8.99	6.4	8.78	8.1	8.48	9.8	8.11	11.5	
BS100V	100A×100A	1300	8.6	5.4	8.5	7.0	8.3	8.6	8.0	10.4	7.7	12.1	50
		1550	10.5	6.4	10.4	8.3	10.2	10.3	9.9	12.4	9.6	14.4	
		1750	12.1	7.2	12.0	9.4	11.8	11.6	11.4	14.0	11.1	16.3	
		1850	12.8	7.6	12.7	9.9	12.5	12.3	12.2	14.8	11.9	17.2	
		2000	14.0	8.2	13.9	10.8	13.7	13.3	13.4	16.0	13.1	18.6	
BS125V	125A×125A	1150	16.8	8.2	16.4	11.3	15.9	14.4	14.8	17.6	13.7	20.8	200
		1300	19.1	9.2	18.7	12.8	18.2	16.3	17.1	20.0	16.0	23.5	
		1550	23.0	11.0	22.6	15.2	22.1	19.4	21.0	23.7	19.9	28.0	
		1750	26.0	12.5	25.6	17.2	25.1	21.9	24.0	26.8	22.9	31.7	
		1950	29.1	13.9	28.7	19.2	28.2	24.5	27.1	29.9	26.0	35.4	
		2100	31.4	14.9	31.0	20.7	30.5	26.4	29.4	32.1			
BS150V	150A×150A	1150	26.6	13.0	26.3	18.0	26.0	23.0	24.3	28.1	22.2	33.7	200
		1300	30.4	14.7	30.1	20.3	29.8	26.0	28.1	31.8	26.0	38.1	
		1550	36.6	17.6	36.3	24.3	36.0	31.0	34.3	37.9	32.2	45.4	
		1750	41.6	19.8	41.3	27.4	41.0	35.0	39.3	42.8	37.2	51.3	
		1950	46.7	22.1	46.4	30.5	46.1	39.0	44.4	47.7			
BS200V	200A×200A	1000	42.4	19.7	41.8	27.7	41.3	35.5	38.9	43.8	35.9	52.1	750
		1200	51.5	23.7	50.9	33.1	50.4	42.6	48.0	52.6	45.0	62.5	
		1350	58.3	26.6	57.7	37.2	57.2	48.0	54.8	59.2	51.8	70.3	
BS250V	250A×250A	800	56.7	27.1	55.8	38.0	55.0	49.7	51.3	62.1	46.6	73.7	750
		900	64.4	30.5	63.5	42.7	62.7	56.0	59.0	69.8	54.3	82.9	
		1050	76.0	35.6	75.0	49.9	74.2	65.3	70.6	81.5	65.8	96.7	
		1150	83.7	39.0	82.7	54.6	81.9	71.5	78.3	89.2	73.5	106	
		1250	91.4	42.4	90.4	59.4	89.6	77.7	85.9	97.0	81.2	115	

※圧力−50kPa（−375mmHg）を越える場合及び　の範囲は冷却ファン付きとなります。※BS50Vの最高使用圧力は、−45kPa（−338mmHg）です。
※BS40V〜BS150Vの動力特性は、放出サイレンサ（AGL-V)付きとなります。 ※その他の放出サイレンサを付ける場合はサイレンサ圧損を考慮してモータ出力を選定して下さい。

BS-V型（乾式真空ブロワ）

■外形寸法図

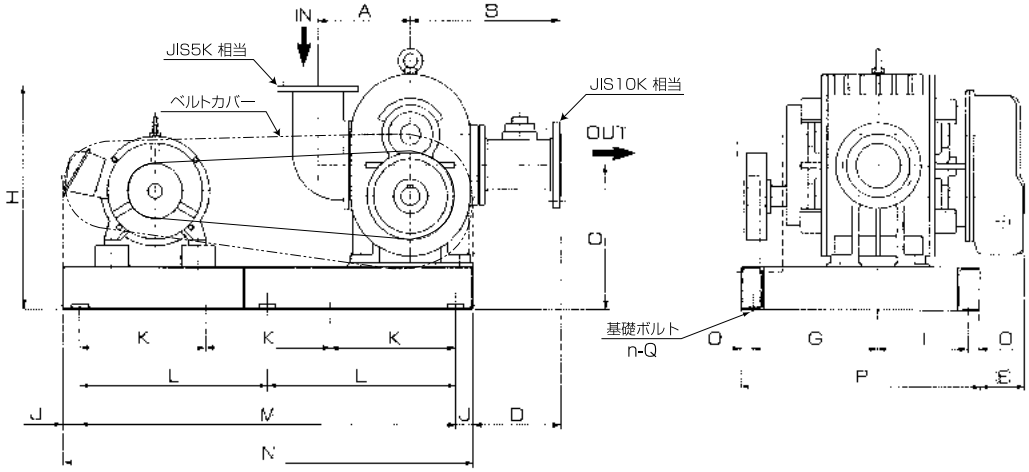

単位（mm）

型　式	A	B	C	D	E	G	H	I	J	L	M	N	O	P	n	Q	概略質量(kg)
BS40V	132	260	224	170	74	172	354	148	50		460	560	20	360	4	M12	78
BS50V	144	250	224	147	137	255	352	150	50		620	720	20	445	4	M12	119
BS65V	180	301	258	181	96	230	403	175	50		620	720	20	445	4	M12	135
BS80V	180	325	283	197	124	302	448	198	100		670	870	25	550	4	M12	177
BS100V	214	374	324	224	164	325	514	205	100		760	960	35	600	4	M12	267
BS125V	271	441	420	259	131	365	650	265	50	550	1100	1200	35	700	6	M14	423
BS150V	306	490	459	285	155	395	704	335	100	550	1100	1300	35	800	6	M14	645
BS200V	392	616	539	376	100	465	781	415	100	750	1500	1700	35	950	6	M16	1050
BS250V	440	758	584	489	219	651	894	479	100	800	1600	1800	35	1200	6	M18	1625

※質量はモータを除いた標準付属品付の値です。
◎標準付属品ーベース･ベルトカバー･Vプーリ･Vベルト･真空計･真空安全弁･基礎ボルト（BS200V・250Vの真空計・真空安全弁は、特別付属品となります。）

BS-V（冷却ファン仕様）

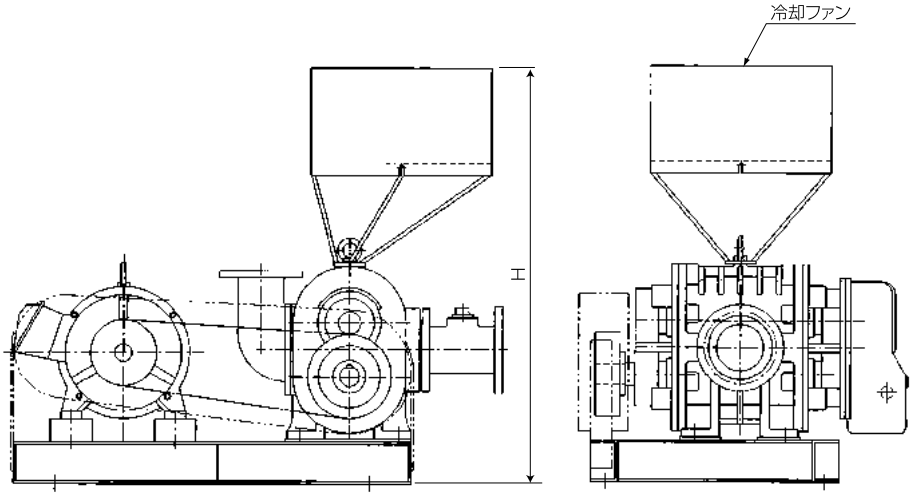

形　式	H(mm)	冷却ファン(W) 3相･200V
BS65V	910	50
BS80V	940	50
BS100V	1010	50
BS125V	1390	200
BS150V	1465	200
BS200V	1650	750
BS250V	1740	750

BE-H型（乾式真空ブロワ）

■性能表

型式	吸込口径	回転速度	吸込状態空気量（m³/min）および所要動力（kW）									
			−10kPa（−75mmHg）（−1020mmAq）		−20kPa（−150mmHg）（−2040mmAq）		−30kPa（−225mmHg）（−3060mmAq）		−40kPa（−300mmHg）（−4080mmAq）		−50kPa（−375mmHg）（−5100mmAq）	
		min⁻¹	m³/min	kW	m³/min	kW	m³/min	kW	m³/min	kW	m³/min	kW
BE65H	65A（2½B）	2100	2.54	0.9	2.44	1.4	2.33	1.9	2.21	2.4	2.08	2.9
		2350	2.89	1.0	2.79	1.6	2.68	2.1	2.56	2.7	2.43	3.2
		2450	3.03	1.1	2.93	1.6	2.82	2.2	2.70	2.8	2.57	3.4
		2600	3.24	1.1	3.14	1.7	3.03	2.3	2.91	2.9	2.78	3.6
		2750	3.45	1.2	3.35	1.8	3.24	2.5	3.12	3.1	2.99	3.8
		2900	3.66	1.3	3.56	1.9	3.45	2.6	3.33	3.3	3.20	4.0
		3250	4.15	1.4	4.05	2.2	3.94	2.9	3.82	3.7	3.69	4.4
BE80H	80A（3B）	2100	4.17	1.3	4.04	2.1	3.90	2.9	3.75	3.6	3.59	4.4
		2350	4.61	1.5	4.48	2.4	4.34	3.2	4.19	4.1	4.03	4.9
		2450	4.83	1.6	4.70	2.5	4.56	3.4	4.41	4.3	4.25	5.2
		2600	5.16	1.7	5.03	2.6	4.89	3.6	4.74	4.5	4.58	5.5
		2750	5.49	1.7	5.36	2.8	5.22	3.8	5.07	4.8	4.91	5.8
		2900	5.82	1.8	5.69	2.9	5.55	4.0	5.40	5.0	5.24	6.1
		3250	6.59	2.1	6.46	3.3	6.32	4.5	6.17	5.6	6.01	6.8
BE100H	100A（4B）	2050	5.96	2.1	5.79	3.2	5.61	4.3	5.42	5.4	5.22	6.6
		2150	6.28	2.2	6.11	3.3	5.93	4.5	5.74	5.7	5.54	6.9
		2300	6.77	2.3	6.60	3.6	6.42	4.8	6.23	6.1	6.03	7.4
		2400	7.09	2.4	6.92	3.7	6.74	5.0	6.55	6.4	6.35	7.7
		2700	8.05	2.7	7.88	4.2	7.70	5.7	7.51	7.2	7.31	8.6
		2900	8.69	2.9	8.52	4.5	8.34	6.1	8.15	7.7	7.95	9.3
		3050	9.17	3.1	9.00	4.7	8.82	6.4	8.63	8.1	8.43	9.8
BE125H	125A（5B）	1750	9.9	2.7	9.5	4.5	9.1	6.4	8.7	8.3	8.2	10.2
		1950	11.1	3.0	10.7	5.0	10.3	7.1	9.9	9.3	9.4	11.4
		2150	12.3	3.3	11.9	5.5	11.5	7.8	11.1	10.2	10.6	12.5
		2400	13.8	3.7	13.4	6.2	13.0	8.8	12.6	11.4	12.1	14.0
		2700	15.6	4.1	15.2	7.0	14.8	9.8	14.4	12.8	13.9	15.7
		2900	16.8	4.4	16.4	7.5	16.0	10.5	15.6	13.7	15.1	16.9
		3050	17.7	4.7	17.3	7.9	16.9	11.2	16.5	14.5	16.0	17.8
BE150H	150A（6B）	1550	18.4	5.4	17.7	8.7	17.1	11.9	16.4	15.1	15.7	18.4
		1700	20.3	5.9	19.6	9.5	19.0	13.0	18.3	16.6	17.6	20.2
		1800	21.6	6.3	20.9	10.1	20.3	13.8	19.6	17.6	18.9	21.4
		1950	23.5	6.8	22.8	10.9	22.2	15.0	21.5	19.1	20.8	23.2
		2100	25.4	7.4	24.7	11.8	24.1	16.2	23.4	20.6	22.7	25.0
		2250	27.4	7.8	26.7	12.6	26.1	17.3	25.4	22.0	24.7	26.7
		2550	31.2	8.9	30.5	14.3	29.9	19.6	29.2	24.9	28.5	30.3
BE200H	200A（8B）	1450	33.8	9.7	33.2	15.9	32.6	22.1	31.9	28.2	31.3	34.4
		1550	36.4	10.4	35.8	17.0	35.2	23.6	34.5	30.2	33.9	36.8
		1700	40.2	11.4	39.6	18.6	39.0	25.9	38.3	33.1	37.7	40.3
		1800	42.8	12.0	42.2	19.7	41.6	27.4	40.9	35.1	40.3	42.7
		1950	46.6	13.0	46.0	21.4	45.4	29.7	44.7	38.0	44.1	46.3
		2050	49.2	13.7	48.6	22.5	48.0	31.2	47.3	39.9	46.7	48.6
		2150	51.7	14.4	51.1	23.6	50.0	32.7	49.8	41.8	49.2	51.0
BE250H	250A（10B）	1250	56.7	13.6	55.1	23.5	53.5	33.2	51.9	42.9	50.4	52.6
		1350	61.3	14.8	59.7	25.3	58.1	35.8	56.5	46.3	55.0	56.8
		1450	65.9	15.9	64.3	27.2	62.7	38.5	61.1	49.8	59.6	61.1
		1600	72.9	17.5	71.3	30.0	69.7	42.4	68.1	54.9	66.6	67.4
		1700	77.5	18.6	75.9	31.9	74.3	45.1	72.7	58.4	71.2	71.6
		1800	82.1	19.7	80.5	33.7	78.9	47.7	77.3	61.8	75.8	75.8
		1950	89.1	21.3	87.5	36.5	85.9	51.7	84.3	66.9	82.8	82.1
BE300H	300A（12B）	1300	78.5	20.3	77.5	35.4	76.5	50.6	75.5	65.7	74.5	81.0
		1350	81.8	21.1	80.8	36.8	79.8	52.5	78.8	68.2	77.8	84.1
		1450	88.3	22.6	87.3	39.5	86.3	56.4	85.3	73.3	84.3	90.3
		1550	94.9	24.2	93.9	42.3	92.9	60.3	91.9	78.4	90.9	96.3
		1650	101	25.7	100	45.0	99.0	64.2	98.0	83.4	97.0	103
		1750	108	27.3	107	47.7	106	68.1	105	88.5	104	109
BE350H	350A（14B）	1200	112	25.1	109	45.7	106	66.3	103	87.0	※101	※97.3
		1300	122	27.6	119	50.2	116	72.8	113	95.4	※111	※107
		1350	127	28.9	124	52.5	121	76.1	118	99.7	※116	※112
		1450	137	31.5	134	57.0	131	82.5	128	108	※126	※121
		1550	147	34.0	144	61.5	141	89.0	138	117	※136	※130
		1650	157	36.6	154	66.1	151	95.6	148	125	※146	※140
BE400H	400A（16B）	900	162	39.0	160	70.0	157	101	154	132	※152	※148
		1050	192	45.5	190	81.5	187	118	184	154	※182	※172
		1150	212	50.0	210	89.5	207	129	204	169	※202	※188
		1250	231	54.5	229	97.3	226	140	223	183	※221	※204
		1300	241	57.0	239	101	236	146	233	190	※231	※212
		1350	251	59.5	249	106	246	152	243	198	※241	※221

※BE350H,400H の最高使用圧力は、−45kPa（−338mmHg）です。性能表は−45kPa 時を示しています。　　部は、ハウジング、ギヤカバー水冷式（冷却水量 15〜25L/min）
※放出サイレンサを付ける場合は、サイレンサ圧損を考慮してモータ出力を選定して下さい。

BE-H型（乾式真空ブロワ）

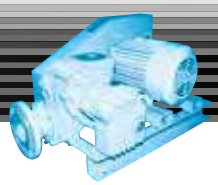

■外形寸法図

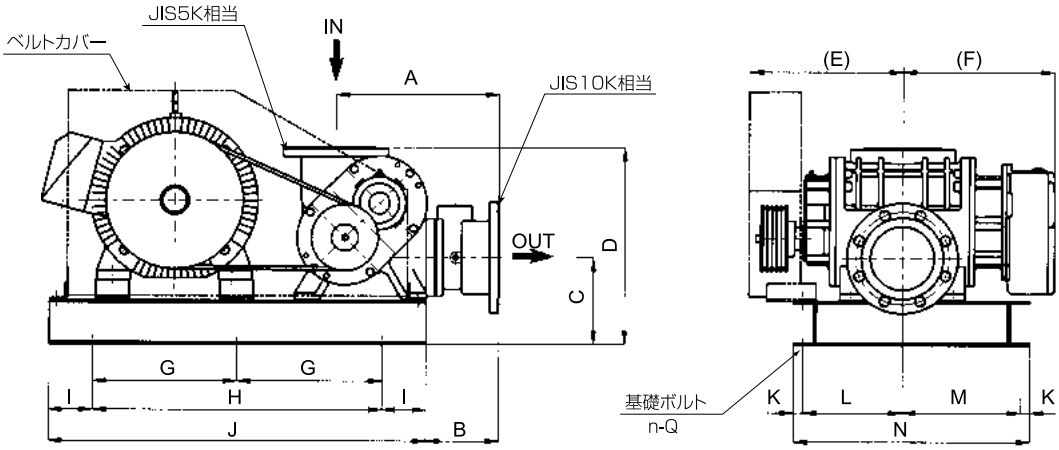

単位（mm）

型　式	A	B	C	D	E	F	G	H	I	J	K	L	M	N	n	Q	概略質量(kg)
BE65H	272	132	142	322	225	220		550	50	650	18	128	171	335	4	M12	75
BE80H	277	122	152	332	270	257		600	50	700	18	164	250	450	4	M12	101
BE100H	342	153	187	442	250	275		600	100	800	20	133	312	485	4	M12	135
BE125H	367	163	197	447	345	345		650	100	850	20	223	267	530	4	M12	169
BE150H	412	178	212	502	475	455		850	100	1050	20	320	220	580	4	M12	296
BE200H	532	209	262	657	495	495	475	950	150	1250	30	300	320	680	6	M12	458
BE250H	667	315	297	737	600	595	575	1150	150	1450	30	389	331	780	6	M12	750
BE300H	842	421	322	827	640	630	625	1250	150	1550	30	421	339	820	6	M16	1060
BE350H	817	333	414	964	820	764	725	1450	150	1750	35	785	425	1280	6	M16	1760
BE400H	1072	510	449	1124	1000	953	925	1850	150	2150	35	965	465	1500	6	M18	2700

※質量はモータを除いた標準付属品付の値です。
◎標準付属品ーベース･ベルトカバー･Vプーリ･Vベルト･基礎ボルト

BH型（乾式真空ブロワ）

■性能表

型　式	吸込口径	回転速度	吸込状態空気量（m³/min）および所要動力（kW）									
			−20kPa（−150mmHg）（−2040mmAq）		−30kPa（−225mmHg）（−3060mmAq）		−40kPa（−300mmHg）（−4080mmAq）		−50kPa（−375mmHg）（−5100mmAq）		−60kPa（−450mmHg）（−6120mmAq）	
		min−1	m3/min	kW	m3/min	kW	m3/min	kW	m3/min	kW	m3/min	kW
BH125C	125A（5B）	1100	6.55	3.5	6.15	4.9	5.75	6.3	5.35	7.8	4.95	9.4
		1300	8.09	4.1	7.69	5.7	7.29	7.5	6.89	9.3	6.49	11.1
		1450	9.25	4.6	8.85	6.4	8.45	8.3	8.05	10.3	7.65	12.3
		1550	10.0	4.9	9.60	6.8	9.20	8.9	8.80	11.0	8.40	13.2
		1750	11.6	5.6	11.2	7.7	10.8	10.1	10.4	12.5	10.0	14.9
		1950	13.1	6.2	12.7	8.6	12.3	11.2	11.9	13.9	11.5	16.6
BH125A	125A（5B）	1100	9.3	4.5	9.0	6.4	8.6	8.4	8.2	10.5		
		1300	11.4	5.3	11.1	7.6	10.7	10.0	10.3	12.4		
		1450	12.9	5.9	12.6	8.5	12.2	11.1	11.8	13.8		
		1550	13.9	6.3	13.6	9.0	13.2	11.9	12.8	14.8		
		1750	16.0	7.1	15.7	10.2	15.3	13.4	14.9	16.7		
		1950	18.1	7.9	17.8	11.4	17.4	15.0	17.0	18.6		
BH150C	150A（6B）	900	13.9	6.8	13.3	9.4	12.7	12.2	12.0	15.0	11.3	17.9
		1050	16.7	7.9	16.1	11.0	15.5	14.2	14.8	17.6	14.1	20.9
		1150	18.5	8.6	17.9	12.0	17.3	15.5	16.6	19.2	15.9	22.9
		1250	20.3	9.4	19.7	13.0	19.1	16.9	18.4	20.9	17.7	24.9
		1400	23.1	10.5	22.5	14.6	21.9	18.9	21.2	23.4	20.5	27.9
		1550	25.9	11.6	25.3	16.2	24.7	20.9	24.0	25.9	23.3	30.9
BH150A	150A（6B）	1150	25.4	13.7	23.8	18.4	21.9	23.3	19.0	28.2		
		1250	27.9	14.9	26.3	20.0	24.4	25.3	21.6	30.7		
		1400	31.8	16.7	30.2	22.4	28.3	28.4	25.4	34.3		
		1550	35.6	18.5	34.0	24.8	32.1	31.4	29.3	38.0		
BH200C	200A（8B）	900	21.7	10.4	20.6	14.9	19.6	19.5	18.5	24.1	17.4	28.8
		1050	26.2	12.1	25.1	17.4	24.1	22.7	23.0	28.2	21.9	33.6
		1150	29.2	13.2	28.1	19.0	27.1	24.9	26.0	30.9	24.9	36.8
		1250	32.2	14.4	31.1	20.7	30.1	27.1	29.0	33.5	27.9	40.0
		1350	35.2	15.5	34.1	22.3	33.1	29.2	32.0	36.2	30.9	43.2
		1450	38.2	16.7	37.1	24.0	36.1	31.4	35.0	38.9	33.9	46.4
BH200A	200A（8B）	1150	39.9	20.2	38.1	28.6	35.5	36.5	32.3	44.8		
		1250	43.9	22.0	42.1	31.0	39.5	39.7	36.3	48.7		
		1350	47.8	23.7	46.0	33.5	43.4	42.8	40.2	52.6		
		1450	51.8	25.5	50.0	36.6	47.4	46.0	44.2	56.5		
BH250C	250A（10B）	800	34.8	16.6	32.8	23.4	30.8	30.2	28.7	36.9	26.6	43.7
		900	39.9	18.7	37.9	26.3	35.9	33.9	33.8	41.5	31.7	49.2
		1000	44.9	20.8	42.9	29.2	40.9	37.7	38.8	46.2	36.7	54.6
		1100	50.0	22.8	48.0	32.2	46.0	41.5	43.9	50.8	41.8	60.0
		1200	55.0	24.9	53.0	35.1	51.0	45.2	48.9	55.4	46.8	65.5
		1300	60.1	27.0	58.1	38.0	56.1	49.0	54.0	60.0	51.9	71.0
BH250A	250A（10B）	1000	61.1	33.9	59.9	44.6	58.5	55.4	56.5	66.2		
		1100	67.7	37.2	66.5	49.1	65.1	60.9	63.1	72.8		
		1200	74.3	40.6	73.1	53.5	71.7	66.5	69.7	79.4		
		1300	80.9	44.0	79.7	58.0	78.3	72.0	76.3	86.0		
BH300	300A（12B）	800	57.1	25.1	55.1	35.7	52.1	46.4	49.1	57.1		
		1000	72.5	31.3	70.5	44.7	67.5	58.0	64.5	71.3		
		1200	87.9	37.6	85.9	53.6	82.9	69.6	79.9	85.6		
		1400	103	43.9	101	62.5	98.0	81.2	95.0	99.9		
		1500	111	47.0	109	67.0	106	87.0	103	107		
BH350	350A（14B）	800	95.6	44.0	90.6	62.7	85.6	80.7	79.6	99.3		
		900	108	49.5	103	70.5	98.0	90.8	92.0	112		
		1000	121	55.0	116	78.3	111	101	105	124		
		1100	134	60.5	129	86.2	124	111	118	137		
		1200	147	66.0	142	94.0	137	121	131	149		

※圧力−50kPa（−375mmHg）以下は、C型（内部冷却式）不要
※放出サイレンサを付ける場合はサイレンサ圧損を考慮してモータ出力を選定して下さい。

部は、ギヤカバー水冷式（冷却水量15〜25L/min）

BH型（乾式真空ブロワ）

■外形寸法図

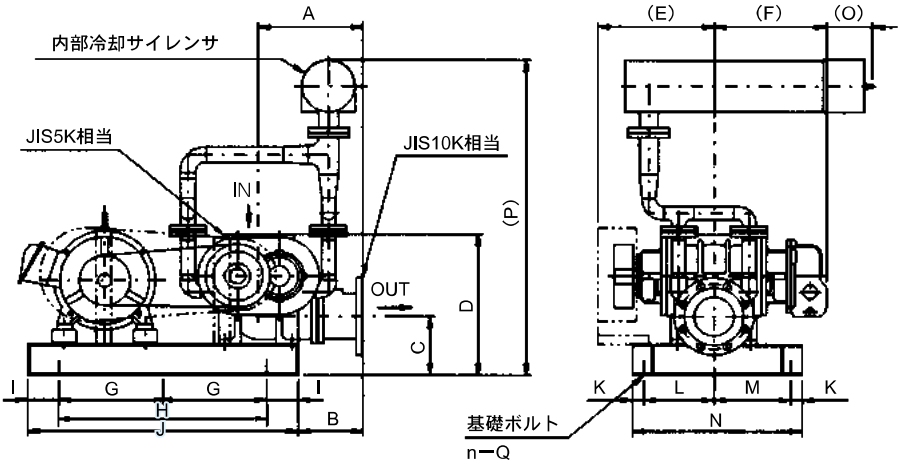

単位（mm）

型　式	A	B	C	D	E	F	G	H	I	J	K	L	M	N	O	P	n	Q	概略質量（kg）
BH125C	327	202	192	457	365	350		650	100	850	35	220	240	530	145	1020	4	M12	235
BH150C	412	252	237	597	430	410		800	100	1000	35	270	260	600	65	1255	4	M12	390
BH200C	482	302	257	667	475	450		1000	125	1250	35	315	255	640	400	1250	4	M12	570
BH250C	627	427	297	777	580	515	600	1200	100	1400	35	375	305	750	405	1390	6	M12	830

※質量はモータを除いた標準付属品付の値です。
◎標準付属品ーベース・ベルトカバー・Vプーリ・Vベルト・基礎ボルト・内部冷却配管・内部冷却サイレンサ
〈BH125A・150A・200A・250A・300・350の外形寸法はP54参照〉

内部冷却方式（BH-C型）

■特長

内部冷却方式は、吸込側の負圧を利用し大気をブロワ内に吸引させてブロワ温度および吐出空気温度を下げるもので、給水や排水が困難な場所でも安心してご使用いただけます。-60kPaまでの高真空領域や吸込空気温度が高い場合でも全く冷却水を使用することなくご使用いただけます。
大気導入部には内部冷却用サイレンサを取り付けます。

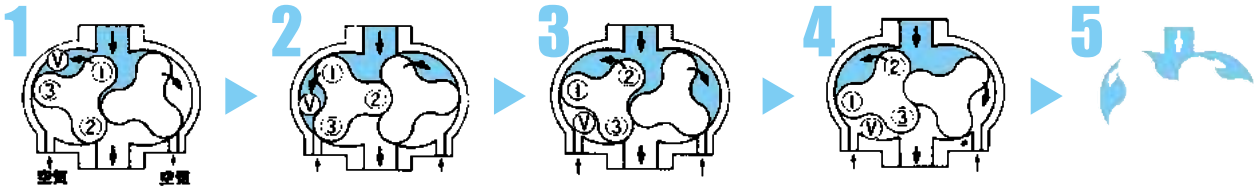

■作動原理

右図のごとく1～5の順にロータ各回転位相を示します。図中の色の濃い部分は真空領域（吸込圧力領域）を示し
Ⓥ容積が移動していきます。

1 ロータ①③によって容積Ⓥが囲まれる直前です。
2 容積Ⓥが移動し、大気が逆流し始める状態です。
3 容積Ⓥに大気が流入し、容積Ⓥの圧力が大気圧に近づきます。
4 容積Ⓥが吐出側と連通した状態です。吐出側のガスは容積 V にほとんど流入しません。
5 次のロータ①②で囲まれた容積が大気の流入する位置に移動中です。

BH-T型（湿式真空ブロワ）

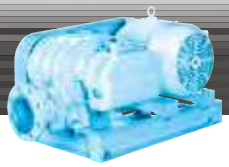

■性能表

型　式	吸込口径	回転速度	吸込状態空気量（m³/min）および所要動力（kW）												封水量
			−20kPa（−150mmHg）（−2040mmAq）		−30kPa（−225mmHg）（−3060mmAq）		−40kPa（−300mmHg）（−4080mmAq）		−50kPa（−375mmHg）（−5100mmAq）		−60kPa（−450mmHg）（−6120mmAq）		−70kPa（−525mmHg）（−7140mmAq）		
		min⁻¹	m³/min	kW	m³/min	kW	m³/min	kW	m³/min	kW	m³/min	kW	m³/min	kW	ℓ/min
BH80T	80A（3B）	1150	3.34	2.0	3.20	2.6	2.96	3.4	2.67	4.1	2.23	4.8	1.61	5.5	5
		1250	3.70	2.1	3.56	2.9	3.32	3.7	3.03	4.4	2.59	5.2	1.97	6.0	
		1400	4.24	2.4	4.10	3.2	3.86	4.1	3.57	4.9	3.13	5.8	2.51	6.7	
		1550	4.78	2.6	4.64	3.6	4.40	4.6	4.11	5.5	3.67	6.5	3.05	7.4	
		1700	5.32	2.9	5.18	3.9	4.94	5.0	4.65	6.0	4.21	7.1	3.59	8.1	
BH100T	100A（4B）	1300	5.37	3.1	5.16	4.3	4.84	5.3	4.45	6.5	3.67	7.6	2.70	8.7	6
		1450	6.12	3.5	5.91	4.8	5.59	5.9	5.20	7.2	4.42	8.5	3.45	9.7	
		1550	6.63	3.7	6.42	5.1	6.10	6.4	5.71	7.7	4.93	9.1	3.96	10.3	
		1750	7.63	4.2	7.42	5.7	7.10	7.2	6.71	8.7	5.93	10.2	4.96	11.7	
		1950	8.63	4.7	8.42	6.4	8.10	8.0	7.71	9.7	6.93	11.4	5.96	13.0	
BH125T	125A（5B）	1300	8.5	4.3	8.2	6.1	7.8	7.9	7.3	9.6	6.4	11.3	5.1	13.1	8
		1450	9.6	4.8	9.3	6.8	8.9	8.8	8.4	10.7	7.5	12.6	6.2	14.6	
		1550	10.4	5.2	10.1	7.2	9.7	9.4	9.2	11.4	8.3	13.5	7.0	15.7	
		1750	12.0	5.8	11.7	8.2	11.3	10.6	10.8	12.9	9.9	15.3	8.6	17.7	
		1950	13.5	6.5	13.2	9.1	12.8	11.8	12.3	14.4	11.4	17.0	10.1	19.7	
BH125AT	125A（5B）	1300	11.9	5.6	11.6	8.0	11.2	10.5	10.6	12.9	9.70	15.5	8.00	18.0	8
		1450	13.4	6.2	13.1	8.9	12.7	11.7	12.1	14.4	11.2	17.2	9.50	20.1	
		1550	14.4	6.6	14.1	9.6	13.7	12.5	13.1	15.4	12.2	18.4	10.5	21.4	
		1750	16.5	7.5	16.2	10.8	15.8	14.1	15.2	17.4	14.3	20.8	12.6	24.2	
		1950	18.6	8.4	18.3	12.0	17.9	15.7	17.3	19.4	16.4	23.2	14.7	27.0	
BH150T	150A（6B）	1050	18.1	8.1	17.8	11.4	17.3	14.7	16.6	18.0	15.5	21.3	13.8	24.7	10
		1150	19.9	8.8	19.6	12.5	19.1	16.1	18.4	19.7	17.3	23.4	15.6	27.0	
		1250	21.8	9.6	21.5	13.5	21.0	17.5	20.3	21.5	19.2	25.4	17.5	29.4	
		1400	24.5	10.7	24.2	15.2	23.7	19.6	23.0	24.0	21.9	28.5	20.2	32.9	
		1550	27.3	11.9	27.0	16.8	26.5	21.7	25.8	26.6	24.7	31.5	23.0	36.4	
BH150AT	150A（6B）	1150	27.1	15.7	25.6	20.3	24.0	25.0	21.7	29.9	18.5	34.7	13.6	39.4	12
		1250	29.7	16.9	28.2	22.1	26.6	27.2	24.3	32.4	21.1	37.7	16.2	42.8	
		1400	33.5	19.0	32.0	24.7	30.4	30.4	28.1	36.3	24.9	42.2	20.0	48.0	
		1550	37.4	20.8	35.9	27.3	34.3	33.7	32.0	40.3	28.8	46.7	23.9	53.1	
BH200T	200A（8B）	1150	31.8	14.0	31.1	19.8	30.1	25.7	28.9	31.6	27.0	37.8	24.5	44.3	12
		1250	34.8	15.3	34.1	21.6	33.1	27.9	31.9	34.4	30.0	41.1	27.5	48.1	
		1350	37.8	16.5	37.1	23.3	36.1	30.2	34.9	37.1	33.0	44.4	30.5	52.0	
		1450	40.8	17.7	40.1	25.0	39.1	32.4	37.9	39.9	36.0	47.7	33.5	55.8	
BH200AT	200A（8B）	1150	42.7	24.1	40.4	31.4	38.1	38.7	35.1	47.5	30.7	55.8	25.1	64.1	15
		1250	46.7	26.1	44.4	34.1	42.1	42.1	39.1	51.6	34.7	60.6	29.0	69.7	
		1350	50.6	28.3	48.3	36.8	46.0	45.4	43.0	55.7	38.6	65.5	33.0	75.2	
		1450	54.6	30.2	52.3	39.5	50.0	48.8	47.0	59.8	42.6	70.3	36.9	80.8	
BH250T	250A（10B）	1000	49.3	21.5	47.9	30.4	46.5	39.2	45.0	48.1	43.4	56.9	41.4	65.8	15
		1100	54.4	23.7	53.0	33.4	51.6	43.2	50.1	52.9	48.5	62.6	46.5	72.3	
		1200	59.4	25.8	58.0	36.5	56.6	47.1	55.1	57.7	53.5	68.3	51.5	78.9	
		1300	64.5	28.0	63.1	39.5	61.7	51.0	60.2	62.5	58.6	74.0	56.6	85.5	
BH250AT	250A（10B）	1000	64.3	37.9	62.8	47.9	61.4	57.9	59.6	69.2	56.9	80.2	53.6	90.8	20
		1100	70.9	41.9	69.4	52.7	68.0	63.6	66.2	76.1	63.5	88.2	60.2	99.8	
		1200	77.5	45.7	76.0	57.5	74.6	69.4	72.8	83.1	70.1	96.2	66.7	109	
		1300	84.1	49.5	82.6	62.3	81.2	75.2	79.4	90.0	76.7	104	73.3	118	
BH300T	300A（12B）	1000	74.5	32.0	73.5	45.3	71.5	58.7	68.5	72.0	64.5	85.3	59.5	98.7	25
		1200	89.9	38.4	88.9	54.4	86.9	70.4	83.9	86.4	79.9	102	74.9	118	
		1400	105	44.8	104	63.5	102	82.1	99.0	101	95.0	119	90.0	138	
		1500	113	48.0	112	68.0	110	88.0	107	108	103	128	98.0	148	
BH350T	350A（14B）	900	112	51.0	108	72.0	104	92.3	99.0	113	93.0	134	86.0	154	30
		1000	125	56.7	121	80.0	117	103	112	126	106	149	99.0	172	
		1100	138	62.3	134	88.0	130	113	125	138	119	164	112	189	
		1200	151	68.0	147	96.0	143	123	138	151	132	179	125	206	

※放出サイレンサを付ける場合はサイレンサ圧損を考慮してモータ出力を選定して下さい。

BH-T型（湿式真空ブロワ）

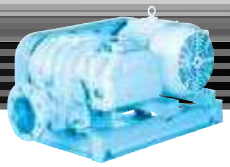

■外形寸法図

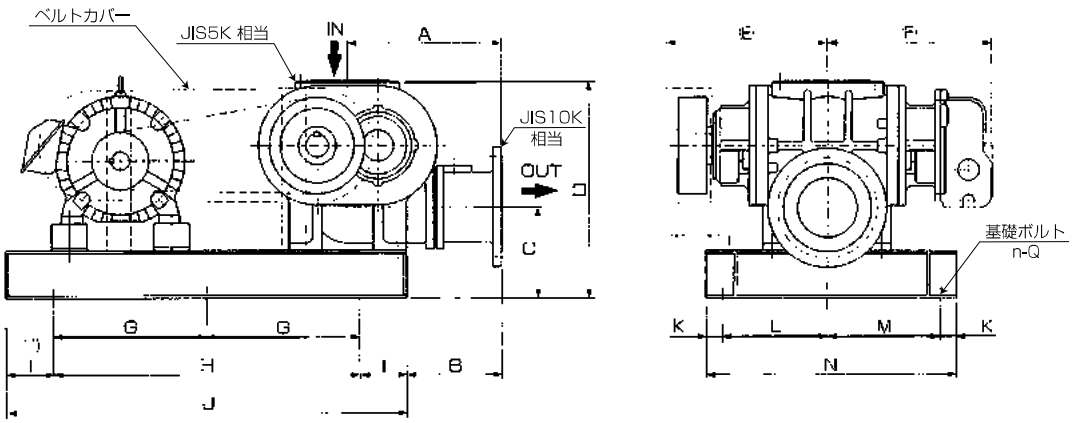

単位（mm）

型　式	A	B	C	D	E	F	G	H	I(I')	J	K	L	M	N	n	Q	概略質量(kg)
BH80T	262	152	157	387	260	253		550	50	650	20	200	180	420	4	M12	115
BH100T	277	167	182	417	320	288		600	50(100)	750	25	185	265	500	4	M12	120
BH125T	327	202	192	457	365	350		650	100	850	35	220	240	530	4	M12	215
BH125AT	327	202	192	457	415	400		650	100	850	35	270	260	600	4	M12	275
BH150T	412	252	237	597	430	410		800	100	1000	35	270	260	600	4	M12	355
BH150AT	412	252	237	597	500	480		1000	125	1250	35	340	360	770	4	M12	445
BH200T	482	302	257	667	475	450		1000	125	1250	35	315	255	640	4	M12	520
BH200AT	482	297	257	667	540	515	600	1200	100	1400	35	380	360	810	6	M12	660
BH250T	627	427	297	777	580	515	600	1200	100	1400	35	375	305	750	6	M12	775
BH250AT	622	422	322	802	650	590	750	1500	100	1700	35	450	430	950	6	M14	975
BH300T	782	547	340	880	645	625	800	1600	100	1800	35	600	530	1200	6	M16	1320
BH350T	800	550	390	1060	720	740	550	1650	100	1850	35	600	530	1200	8	M16	2310

※質量はモータを除いた標準付属品付の値です。
◎標準付属品ーベース･ベルトカバー･Vプーリ･Vベルト･基礎ボルト

BE-HT型（湿式真空ブロワ）

■性能表

型　式	吸込口径	回転速度	吸込状態空気量（m³/min）および所要動力（kW）												封水量
			−20kPa（−150mmHg）		−30kPa（−225mmHg）		−40kPa（−300mmHg）		−50kPa（−375mmHg）		−60kPa（−450mmHg）		−70kPa（−525mmHg）		
		min⁻¹	m³/min	kW	m³/min	kW	m³/min	kW	m³/min	kW	m³/min	kW	m³/min	kW	ℓ/min
BE65HT	65A（2½B）	2100	2.56	1.6	2.44	2.1	2.31	2.6	2.16	3.2	1.94	3.7	1.61	4.1	0.5
		2450	3.05	1.8	2.93	2.4	2.80	3.0	2.65	3.6	2.43	4.2	2.10	4.8	
		2600	3.26	1.9	3.14	2.5	3.01	3.2	2.86	3.8	2.64	4.4	2.31	5.1	
		2750	3.47	2.1	3.35	2.7	3.22	3.4	3.07	4.0	2.85	4.7	2.52	5.3	
		2900	3.68	2.2	3.56	2.8	3.43	3.5	3.28	4.3	3.06	5.0	2.73	5.6	
BE80HT	80A（3B）	2100	4.13	2.3	3.96	3.1	3.79	3.9	3.61	4.7	3.34	5.6	2.94	6.4	0.5
		2450	4.90	2.7	4.73	3.6	4.56	4.5	4.38	5.4	4.11	6.4	3.71	7.4	
		2600	5.23	2.8	5.06	3.7	4.89	4.7	4.71	5.7	4.44	6.8	4.04	7.8	
		2750	5.56	3.0	5.39	3.9	5.22	5.0	5.04	6.1	4.77	7.2	4.37	8.3	
		2900	5.89	3.1	5.72	4.2	5.55	5.3	5.37	6.4	5.10	7.6	4.70	8.7	
BE100HT	100A（4B）	2150	6.24	3.6	6.02	4.8	5.76	6.1	5.46	7.3	5.01	8.5	4.34	9.7	1
		2300	6.72	3.9	6.50	5.1	6.24	6.5	5.94	7.8	5.49	9.1	4.82	10.4	
		2400	7.04	4.0	6.82	5.3	6.56	6.7	6.26	8.1	5.81	9.4	5.14	10.8	
		2700	8.00	4.6	7.78	6.0	7.52	7.5	7.22	9.1	6.77	10.6	6.10	12.1	
		2900	8.64	4.9	8.42	6.4	8.16	8.1	7.86	9.7	7.41	11.3	6.74	13.0	
BE125HT	125A（5B）	1750	9.6	4.9	9.2	6.8	8.7	8.7	8.0	10.6	7.0	12.5	5.5	14.5	2
		1950	10.8	5.4	10.4	7.5	9.9	9.7	9.2	11.8	8.2	13.9	6.7	16.1	
		2150	12.0	5.9	11.6	8.2	11.1	10.6	10.4	12.9	9.4	15.3	7.9	17.7	
		2700	15.3	7.4	14.9	10.2	14.4	13.2	13.7	16.1	12.7	19.2	11.2	22.1	
		3050	17.4	8.2	17.0	11.5	16.5	14.8	15.8	18.2	14.8	21.5	13.3	24.9	
BE150HT	150A（6B）	1550	18.4	9.2	18.0	12.4	17.5	15.6	16.8	18.9	15.8	22.1	14.3	25.3	3
		1800	21.6	10.6	21.2	14.3	20.7	18.1	20.0	21.9	19.0	25.6	17.5	29.3	
		2100	25.4	12.3	25.0	16.7	24.5	21.0	23.8	25.4	22.8	29.7	21.3	34.1	
		2250	27.4	13.1	27.0	17.8	26.5	22.5	25.8	27.2	24.8	31.8	23.3	36.5	
		2550	31.2	14.8	30.8	20.1	30.3	25.4	29.6	30.8	28.6	36.0	27.1	41.3	
BE200HT	200A（8B）	1450	35.1	16.4	34.8	22.6	34.5	28.7	34.2	34.9	33.8	41.1	33.2	47.3	5
		1700	41.5	19.1	41.2	26.4	40.9	33.6	40.6	40.8	40.2	48.1	39.6	55.3	
		1950	47.9	21.9	47.6	30.2	47.3	38.5	47.0	46.8	46.6	55.1	46.0	63.4	
		2050	50.5	23.0	50.2	31.7	49.9	40.4	49.6	49.1	49.2	57.8	48.6	66.5	
		2150	53.0	24.1	52.7	33.2	52.4	42.3	52.1	51.5	51.7	60.7	51.1	69.8	
BE250HT	250A（10B）	1350	61.2	26.3	60.4	36.8	59.6	47.3	58.8	57.8	57.6	68.3	55.8	78.9	7
		1450	65.8	28.2	65.0	39.5	64.2	50.8	63.4	62.1	62.2	73.4	60.4	84.7	
		1600	72.8	31.0	72.0	43.4	71.2	55.9	70.4	68.4	69.2	80.9	67.4	93.4	
		1700	77.4	32.9	76.6	46.1	75.8	59.4	75.0	72.6	73.8	85.8	72.0	99.1	
		1950	89.0	37.5	88.2	52.7	87.4	67.9	86.6	83.1	85.4	98.3	83.6	113	
BE300HT	300A（12B）	1300	81.5	36.4	80.5	51.6	79.5	66.7	78.5	82.0	76.5	98.0	74.5	113	10
		1450	91.3	40.5	90.3	57.4	89.3	74.3	88.3	91.3	86.3	109	84.3	126	
		1550	97.9	43.3	96.9	61.3	95.9	79.4	94.9	97.3	92.9	116	90.9	134	
		1650	104	46.0	103	65.2	102	84.4	101	104	99.0	124	97.0	143	
		1750	111	48.7	110	69.1	109	89.5	108	110	106	130	104	151	
BE350HT	350A（14B）	1200	118	47.7	117	68.3	116	89.0	115	110	113	131	111	152	15
		1300	128	52.2	127	74.8	126	97.4	125	120	123	143	121	165	
		1450	143	59.0	142	84.6	141	110	140	136	138	161	136	187	
		1550	153	63.5	152	91.1	151	118	150	147	148	175	146	204	
		1650	163	67.9	162	97.7	161	127	160	156	158	185	156	214	
BE400HT	400A（16B）	900	177	74.0	176	107	174	140	172	172	169	205			20
		1050	207	86.0	206	124	204	163	202	201	199	240			
		1150	227	94.0	226	136	224	178	222	220	219	261			
		1250	246	102	245	148	243	193	241	239	238	285			
		1300	256	106	255	151	253	201	251	248	248	295			

※放出サイレンサを付ける場合はサイレンサ圧損を考慮してモータ出力を選定して下さい。

※外形寸法はP50〈BE(-H)型〉参照

ETS型（小型真空ブロワ）

■性能表

周波数	型　式	口　径 (A)	モータ (kW) 3相・200V・2P	真空仕様　空気量（ℓ/min）				吐出仕様　空気量（ℓ/min）			
				−20kPa (−150mmHg)	−30kPa (−225mmHg)	−40kPa (−300mmHg)	−53kPa (−400mmHg)	20kPa (2040mmAq)	30kPa (3060mmAq)	40kPa (4080mmAq)	50kPa (5100mmAq)
50Hz	ETS2004	20	0.4	170	130	95	45	220	205	190	175
	ETS2008	20	0.75	255	210	165	105	380	365	350	335
	ETS2015A	20	1.5	440	370	305	215	630	605	580	555
	ETS2522	25	2.2	645	545	445	310	950	905	860	815
60Hz	ETS2004	20	0.4	185	150	120	75	270	255	240	225
	ETS2008	20	0.75	320	265	210	135	455	440	425	410
	ETS2015A	20	1.5	545	460	380	270	780	755	730	705
	ETS2522	25	2.2	820	700	580	420	1100	1070	1040	1010

※空気量は（常温・大気圧における空気量）で表してあります。

■特性曲線（真空仕様）

50Hz

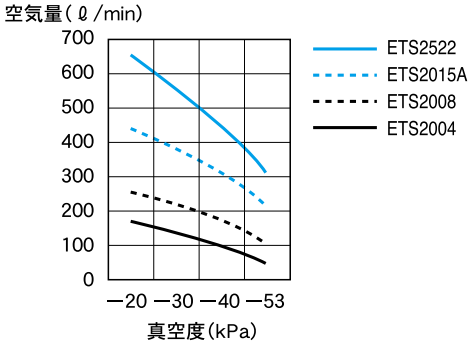

60Hz

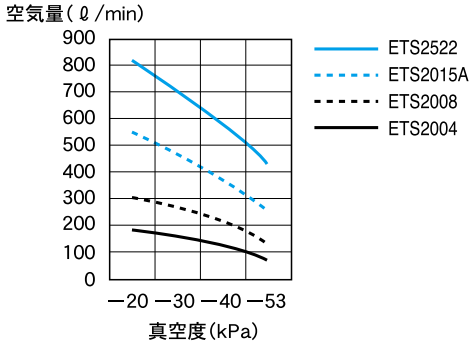

■外形寸法図

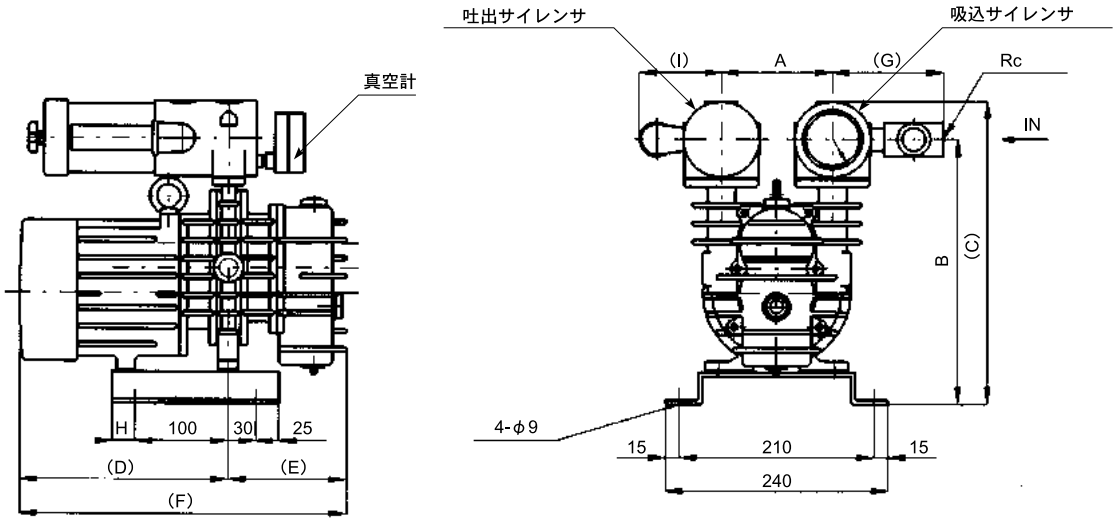

単位：mm

型　式	A	B	C	D	E	F	G	H	I	概略質量(kg)
ETS2004	120	291	333	223	128	351	122	25	94	32
ETS2008	120	286	328	247	136	383	122	25	94	36
ETS2015A	120	306	348	281	151	432	122	25	94	45
ETS2522	130	343	392	321	171	492	131	45	110	54

※質量は標準付属品付きの値です。　◎標準付属品ービルトインモータ、ベース、吸込サイレンサ、吐出サイレンサ、真空計、真空安全弁

FT-CE型（2段・乾式真空ブロワ）

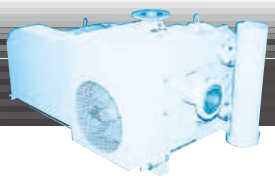

■性能表

型　式	口　径（吸込×吐出）	回転速度	吸込状態空気量（m³/min）および所要動力（kW）										冷却水量
			−50kPa（−375mmHg）（−5100mmAq）		−60kPa（−450mmHg）（−6120mmAq）		−70kPa（−525mmHg）（−7140mmAq）		−80kPa（−600mmHg）（−8160mmAq）		−85kPa（−638mmHg）（−8670mmAq）		
		min⁻¹	m³/min	kW	m³/min	kW	m³/min	kW	m³/min	kW	m³/min	kW	ℓ/min
FT100CE	100A×80A	1400	5.68	7.9	5.61	8.8	5.53	9.6	5.46	10.6	5.38	11.3	−
		1600	6.80	9.0	6.73	10.0	6.65	11.0	6.58	12.1	6.50	12.9	
		1800	7.92	10.1	7.85	11.3	7.77	12.4	7.70	13.6	7.62	14.5	
FT125CE	125A×100A	1300	11.6	14.6	11.5	16.7	11.3	18.9	11.1	21.0	10.9	22.2	−
		1500	14.0	16.8	13.9	19.3	13.7	21.9	13.5	24.3	13.3	25.6	
		1750	17.0	19.6	16.9	22.5	16.7	25.5	16.5	28.3			
FT150CE	150A×125A	1000	19.2	24.6	18.8	26.3	18.3	28.0	17.7	29.8	16.9	30.6	20
		1200	23.7	29.5	23.3	31.6	22.8	33.6	22.1	35.7	21.3	36.8	
		1400	28.1	34.4	27.7	36.8	27.2	39.2	26.6	41.7	25.8	42.9	
		1600	32.6	39.3	32.2	42.1	31.7	44.8					
FT200CE	200A×150A	1000	35.8	45.7	35.2	48.6	34.0	51.1	33.3	55.8	31.3	56.5	25
		1200	44.1	54.8	43.5	58.3	42.5	61.3	41.6	66.9	39.6	67.8	
		1300	48.2	59.4	47.6	63.2	46.4	66.4	45.7	72.5	43.7	73.4	
		1500	56.5	68.5	55.9	72.9							

■外形寸法図

図番①

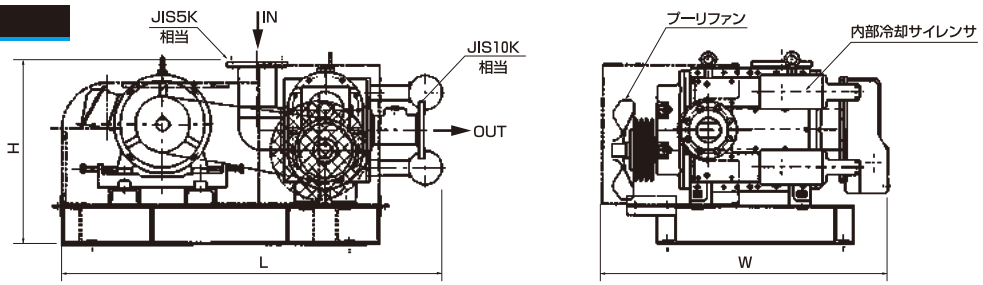

図番②

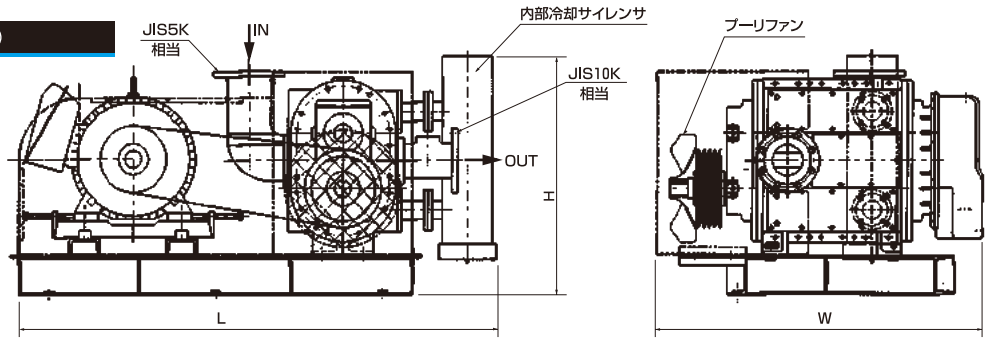

図番③

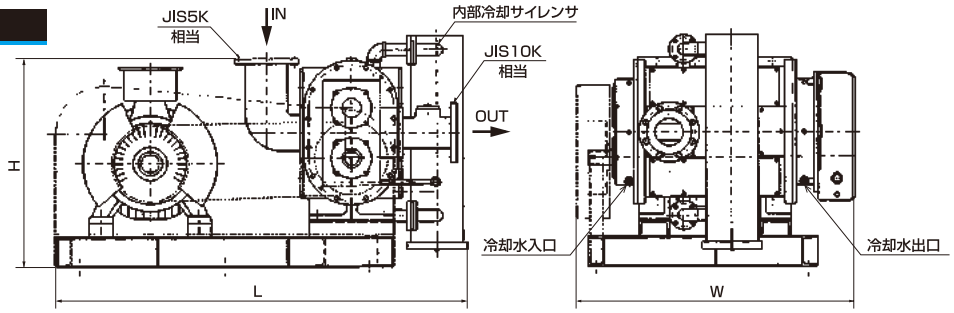

単位（mm）

型　式	L	W	H	概略質量(kg)	図番
FT100CE	1285	943	590	390	①
FT125CE	1605	1074	725	680	②
FT150CE	1707	1151	869	960	③
FT200CE	2031	1428	1134	1900	③

※質量はモータを除いた標準付属品付きの値です。
◎標準付属品ーベース、ベルトカバー、Vプーリ、Vベルト、内部冷却サイレンサ
真空計、真空安全弁、ブーリファン（100·125）、冷却水配管（150·200）、基礎ボルト
FT150CE、200CEの真空計・真空安全弁は特別付属品となります。

CT型（2段・湿式真空ブロワ）

■性能表

型　式	口　径（吸込×吐出）	回転速度	吸込状態空気量（m³/min）および所要動力（kW）										封水量
			−50kPa（−375mmHg）（−5100mmAq）		−60kPa（−450mmHg）（−6120mmAq）		−70kPa（−525mmHg）（−7140mmAq）		−80kPa（−600mmHg）（−8160mmAq）		−90kPa（−675mmHg）（−9180mmAq）		
		min⁻¹	m³/min	kW	m³/min	kW	m³/min	kW	m³/min	kW	m³/min	kW	ℓ/min
CT100	100A×65A	1400	5.83	8.2	5.62	8.9	5.42	9.5	5.22	10.3	3.97	11.7	8
		1600	6.95	9.4	6.74	10.2	6.54	11.0	6.34	11.8	5.09	13.5	
		1800	8.07	10.5	7.86	11.4	7.66	12.3	7.46	13.3	6.21	15.1	
		2000	9.19	11.9	8.98	12.8	8.78	13.7	8.58	14.9	7.33	16.9	
CT125	125A×80A	1100	10.6	12.9	10.3	14.2	9.74	15.6	8.66	17.0	4.52	19.3	10
		1300	13.0	15.2	12.7	16.7	12.2	18.4	11.1	20.1	6.94	22.9	
		1500	15.4	17.6	15.1	19.3	14.6	21.2	13.5	23.1	9.36	26.3	
		1750	18.4	20.5	18.1	22.5	17.6	24.7	16.5	27.0	12.4	30.8	
CT150V	150A×125A	1000	17.2	22.6	16.8	23.8	16.7	24.9	16.6	26.1	13.7	27.4	10
		1200	21.7	27.1	21.3	28.5	21.2	29.9	21.1	31.3	17.9	32.9	
		1400	26.2	31.6	25.8	33.3	25.7	34.8	25.6	36.5	22.0	38.4	
		1600	30.6	36.1	30.2	38.0	30.1	39.8	30.0	41.7	26.1	43.8	
		1800	35.1	40.6	34.7	42.8	34.6	44.8	34.5	46.9	30.2	49.3	
CT200	200A×125A	1000	33.7	43.3	32.3	45.9	29.6	48.7	25.0	53.1	12.2	57.6	20
		1200	42.0	51.9	40.6	55.1	37.9	58.5	33.3	63.7	23.6	69.1	
		1350	48.2	58.4	46.8	62.0	44.1	65.8	39.5	71.6	29.9	77.7	
		1500	54.5	64.9	53.1	68.9	50.4	73.1	45.8	79.6	36.2	86.4	
		1600	58.6	69.2	57.2	73.5	54.5	78.0	49.9	84.9	40.3	92.1	
CT200A	200A×150A	1000	39.0	48.7	36.8	51.8	33.5	55.0	29.0	59.9	13.6	65.6	20
		1200	48.5	58.5	46.3	62.2	43.0	66.0	38.5	71.9	21.0	78.7	
		1350	55.6	65.8	53.4	69.9	50.1	74.3	45.6	80.9	28.1	88.6	
		1500	62.7	73.1	60.5	77.7	57.2	82.5	52.7	89.9	35.2	98.2	

■外形寸法図

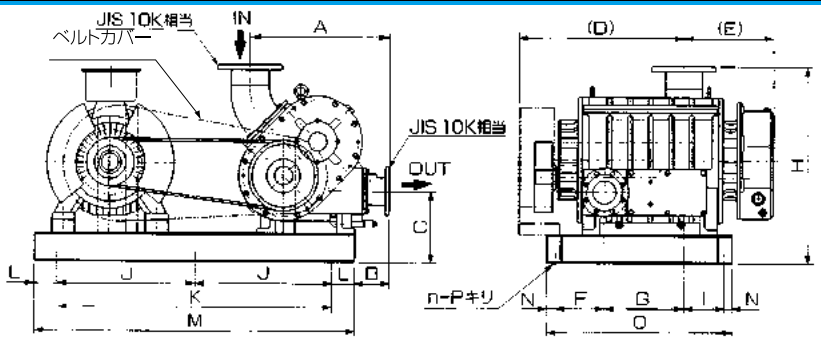

単位（mm）

型　式	A	B	C	D	E	F	G	H	I	J	K	L	M	N	O	n	P	概略質量（kg）
CT100	416	127	250	500	320	145	215	600	170		650	100	850	35	600	4	16	275
CT125	526	120	275	592	342	164	268	727	268		1000	125	1250	35	770	4	16	480
CT150V	639	177	310	719	395	214	345	826	181	600	1200	100	1400	35	810	6	16	687
CT200	788	190	360	850	495	240	370	1051	270	750	1500	100	1700	35	950	6	19	1328
CT200A	798	200	360	925	520	270	415	1051	195	750	1500	100	1700	35	950	6	19	1350

※質量はモータを除いた標準付属品付きの値です。　◎標準付属品ーベース、ベルトカバー、Vプーリ、Vベルト、基礎ボルト

特別付属品

※特別付属品の接続フランジはJIS10k相当です。

フィルタ付き吸込サイレンサ ASF

（分割式エアフィルタもあります）

単位（mm）

型　式	C	D	H
ASF32	61	150	580
ASF50	89	180	650
ASF65	102	220	870
ASF80	114	240	1020
ASF100	165	290	1020
ASF125	191	320	1215
ASF150	216	340	1215
ASF200	319	450	1300
ASF250	406	530	1300
ASF300	457	600	1650

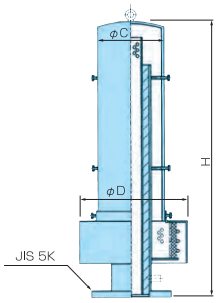

フィルタ付き吸込サイレンサ ASE

単位（mm）

型　式	C	D	H
ASE32	61	80	580
ASE50	89	110	650
ASE65	102	120	870
ASE80	114	135	1020
ASE100	165	185	1020
ASE125	191	210	1215
ASE150	216	235	1215
ASE200	319	340	1300
ASE250	406	430	1300
ASE300	457	480	1650

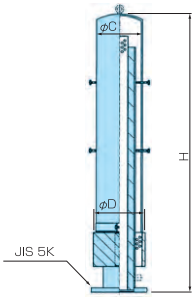

吐出サイレンサ ADS

単位（mm）

型　式	D	L	概略質量（kg）
ADS20A	43	525	4.0
ADS25A	43	525	4.5
ADS32A	49	525	5.3
ADS40A	61	580	6.5
ADS50A	76	815	9.1
ADS65A	76	785	11.7
ADS80A	89	900	12.6
ADS100A	114	900	17.8
ADS125A	140	1000	27.8
ADS150A	165	1000	31.2
ADS200A	216	1000	42.5
ADS250A	267	1000	72.0
ADS300A	319	1000	88.0

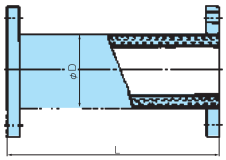

吐出サイレンサ AGOS

単位（mm）

型　式	A	B	D	L	概略質量（kg）
AGOS25A	286	64	114	414	5.7
AGOS32A	412	60	140	532	8.8
AGOS40A	460	60	165	580	10
AGOS50A	695	60	216	815	19
AGOS65A	665	60	216	785	18
AGOS80A	770	65	216	900	22
AGOS100A	860	70	216	1000	26
AGOS125A	1040	110	267	1260	42
AGOS150A	1200	90	319	1380	56
AGOS200A	1600	90	356	1780	94
AGOS250A	1600	100	406	1800	124
AGOS300A	1800	100	457	2000	155
AGOS350A	1800	100	508	2000	195
AGOS400A	2000	150	559	2300	280

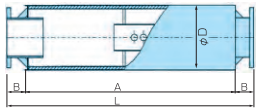

吐出サイレンサ ASNS

単位（mm）

型　式	A	B	D	L	概略質量（kg）
ASNS40A	460	60	219	580	18
ASNS50A	695	60	219	815	21
ASNS65A	665	60	219	785	25
ASNS80A	770	65	219	900	29
ASNS100A	860	70	270	1000	39
ASNS125A	1090	85	321	1260	50
ASNS150A	1210	85	409	1380	98
ASNS200A	1600	90	460	1780	125
ASNS250A	1600	100	511	1800	178
ASNS300A	1800	100	613	2000	290
ASNS350A	1800	100	714	2000	380
ASNS400A	2000	150	816	2300	500

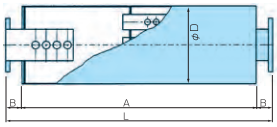

吐出サイレンサ ASTS

単位（mm）

型　式	A	B	D	L	概略質量（kg）
ASTS25A	286	64	114	414	7
ASTS32A	412	60	140	532	11
ASTS40A	460	60	165	580	15
ASTS50A	675	70	216	815	29
ASTS65A	645	70	216	785	31

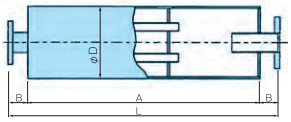

放出サイレンサ AGL-V

単位（mm）

型　式	A	B	C	D	E	概略質量（kg）
AGL40VA	150	114	100	140	770	18
AGL50VA	170	140	100	165	820	20
AGL65VA	190	165	120	216	1000	27
AGL80VA	210	165	140	216	1150	31
AGL100VA	250	202	170	319	1390	47
AGL125VA	300	255	180	406	1700	60
AGL150VA	330	319	200	457	1800	83

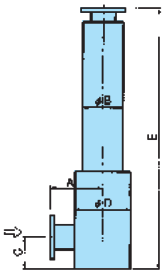

放出サイレンサ HVS-E（BE用）

（BH用・BS用もあります。）

単位（mm）

型　式	A	C	D	H	概略質量（kg）
HVS50EA	240	132	267	1300	55
HVS65EA	260	142	319	1330	60
HVS80EA	260	152	319	1330	63
HVS100EA	300	187	406	1440	90
HVS125EA	300	197	406	1440	93
HVS150EA	330	212	457	1550	140
HVS200EA	380	262	508	1720	200

※C寸法はベースの種類により変わります。

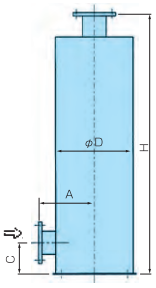

ドレンセパレータ DS

単位（mm）

型　式	A	B	C	D	E	F
DS50	210	210	120	267	500	1000
DS65	235	235	120	319	500	1000
DS80	280	280	130	406	550	1000
DS100	300	300	140	406	600	1200
DS125	350	350	180	508	660	1200
DS150	395	395	180	558	720	1500
DS200	500	500	260	762	860	1950
DS250	620	620	300	1016	1000	2100
DS300	700	700	350	1100	1100	2300
DS400	850	850	350	1400	1300	2500
DS500	1050	1050	400	1750	1500	2900

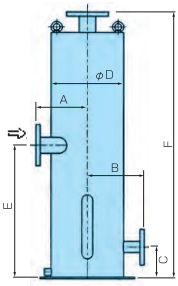

ドレンセパレータサイレンサ DSS

単位（mm）

型　式	A	B	C	D	E	F
DSS50EA	260	216	132	319	600	1180
DSS65EA	260	216	142	319	600	1180
DSS80EA	300	216	152	406	600	1180
DSS100EA	325	267	187	457	600	1300
DSS125EA	380	406	197	558	780	1760
DSS150EA	405	508	212	610	900	1930
DSS200EA	500	660	262	813	1100	2350
DSS250EA	610	914	297	1016	1350	3000
DSS300EA	815	1215	322	1430	1400	3100

※C寸法はブロワ型式及びベースの種類により変わります。

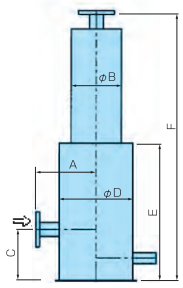

特別付属品

※特別付属品の接続フランジはJIS10k相当です。

ドレンガスフィルタ DGF

単位(mm)

型　式	A	B	C	D	E
DGF20	140	350	790	216	200
DGF25	140	350	790	216	200
DGF32	140	350	790	216	200
DGF65	140	350	790	216	200
DGF80	140	400	840	267	230
DGF100	150	500	950	319	260
DGF125	175	580	1055	450	340
DGF150	190	650	1140	600	400
DGF200	215	850	1365	750	490
DGF250	250	1050	1600	1000	620
DGF300	280	1100	1680	1100	660

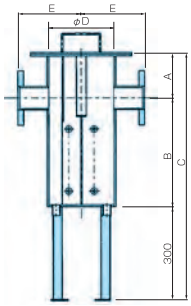

ATトラップ AT

単位(mm)

型　式	A	B	C	D	概略質量(kg)
AT40A	680	267	795	1360	80
AT50A	875	319	1000	1560	110
AT65A	875	319	1000	1560	115
AT80A	875	319	1000	1560	120
AT100A	1010	457	1150	1800	175

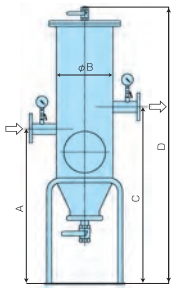

チャッキ弁 AC-F

単位(mm)

型　式	D	L	質量(kg)
AC32F	81	43	0.8
AC40F	86	43	0.9
AC50F	101	43	1.2
AC65F	121	50	1.8
AC80F	131	60	2.3
AC100F	156	70	3.5
AC125F	187	100	5.8
AC150F	217	140	9.0
AC200F	267	180	16
AC250F	330	220	20
AC300F	375	260	25

※AC-Fの後にADSは取り付けできません。

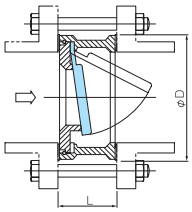

ねじ込式チャッキ弁 ACN

単位(mm)

型　式	d	H	L	概略質量(kg)
ACN20	Rc 3/4	45	70	0.4
ACN25	Rc 1	52	80	0.6
ACN32	Rc1 1/4	62	92	0.9
ACN40	Rc1 1/2	67	102	1.2
ACN50	Rc 2	79	122	2.0

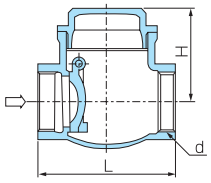

フレキシブルジョイント(ゴム製) AFD-N

単位(mm)

型　式	D	L	概略質量(kg)
AFD25N	125	100	1.5
AFD32N	135	100	1.6
AFD40N	140	100	1.7
AFD50N	155	100	2.1
AFD65N	175	100	2.4
AFD80N	185	100	2.8
AFD100N	210	100	3.3
AFD125N	250	100	4.5
AFD150N	280	100	10.7
AFD200N	330	150	15.2

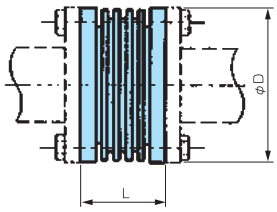

フレキシブルジョイント(ステンレス製) AFR

単位(mm)

型　式	D	L	概略質量(kg)
AFR20	36	200	2.5
AFR25	45	200	2.5
AFR32	54	200	3.3
AFR40	60	200	3.5
AFR50	70	200	4.2
AFR65	84	230	5.9
AFR80	95	230	5.9
AFR100	121	230	7.1
AFR125	148	300	11
AFR150	172	300	15
AFR200	235	300	19
AFR250	285	350	32
AFR300	336	350	35

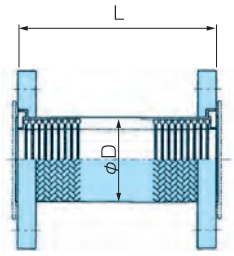

ねじ込式フレキシブルジョイント ATF

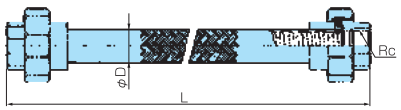

単位(mm)

型　式	Rc	D	L	概略質量(kg)
ATF20	Rc 3/4	26.9	200	0.6
ATF25	Rc 1	34.0	200	0.9
ATF32	Rc1 1/4	42.2	300	1.3
ATF40	Rc1 1/2	48.6	300	1.7
ATF50	Rc 2	63.1	300	2.4

真空安全弁短管 VTA

単位(mm)

型　式	A	B	C	D
VTA501A	50	135	139	159
VTA502A	50	140	139	184
VTA651A	65	145	165	159
VTA652A	65	150	165	184
VTA802A	80	153	184	184
VTA804A	80	153	184	247
VTA1002A	100	165	222	184
VTA1004A	100	165	222	247
VTA1254A	125	181	266	247
VTA1256A	125	225	266	334
VTA1504A	150	197	304	247
VTA1506A	150	238	304	334
VTA2006A	200	267	375	334
VTA2007A	200	308	375	420
VTA2507A	250	337	450	420

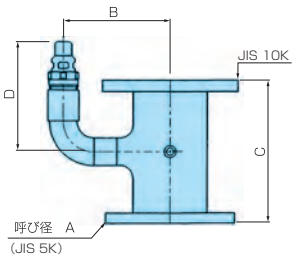

防音ボックス AC5A

単位(mm)

型　式	適用機種	L	W	H	概略質量(kg)
AC5A-1	BS32～50 BH50～80 BE50E～80H	1610	800	1350	270
AC5A-2	BS65～100 BH100～125A BE100H・125H	2210	1100	1350	400
AC5A-3	BS125・150 BH150～200A BE150H～250H	3010	1600	1800	680
AC5A-4	BS200 BH250・250A BE300H	3250	1600	2000	790

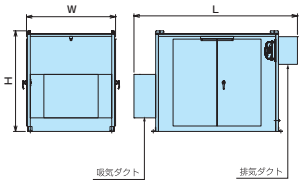

防音ボックス AC5LA

単位(mm)

型　式	適用機種	L	W	H	概略質量(kg)
AC5LA-1	BS32～65 BH50～80 BE50E～80H	1370	800	1200	200
AC5LA-2	BS80・100 BH100～125A BE100H・125H	1870	1000	1200	250
AC5LA-3S	BS125・150 BH150～200 BE150H・200H	2310	1300	1430	450

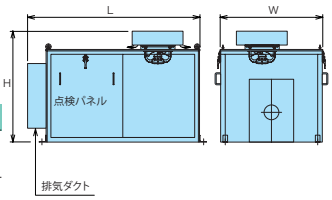

ブロワ配管例

吐出仕様

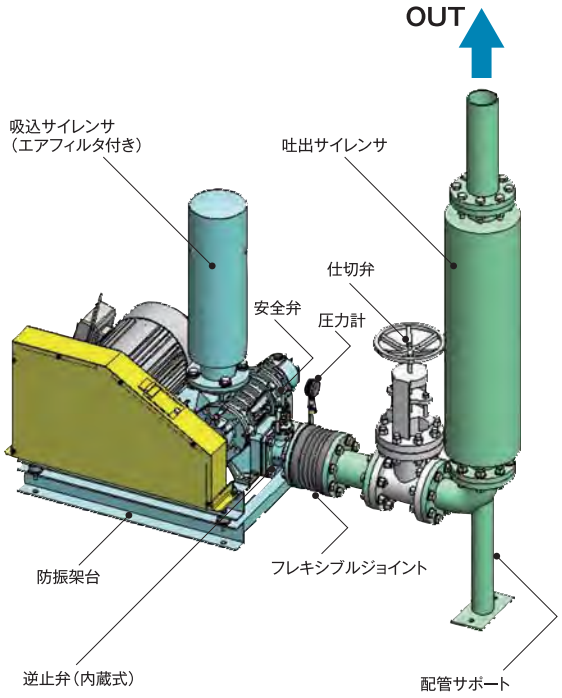

真空仕様(乾式)

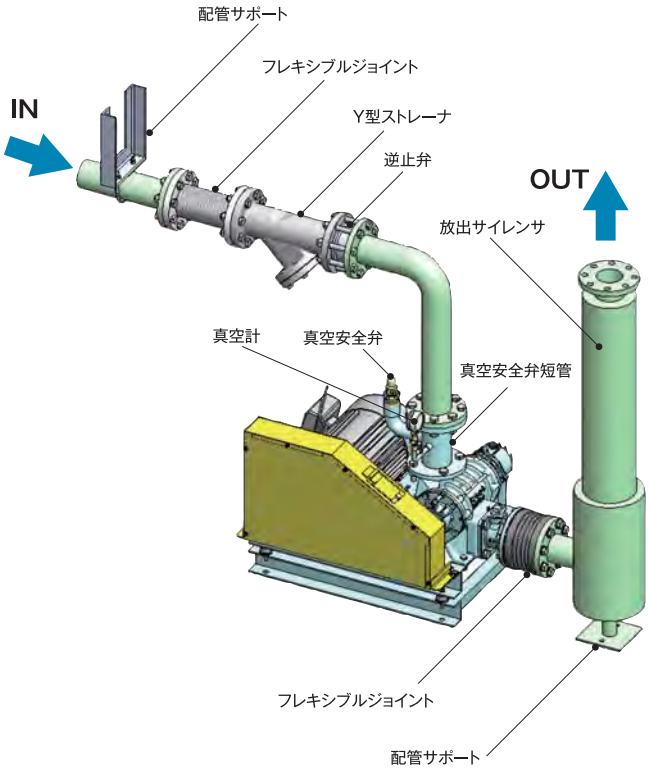

真空仕様(湿式)

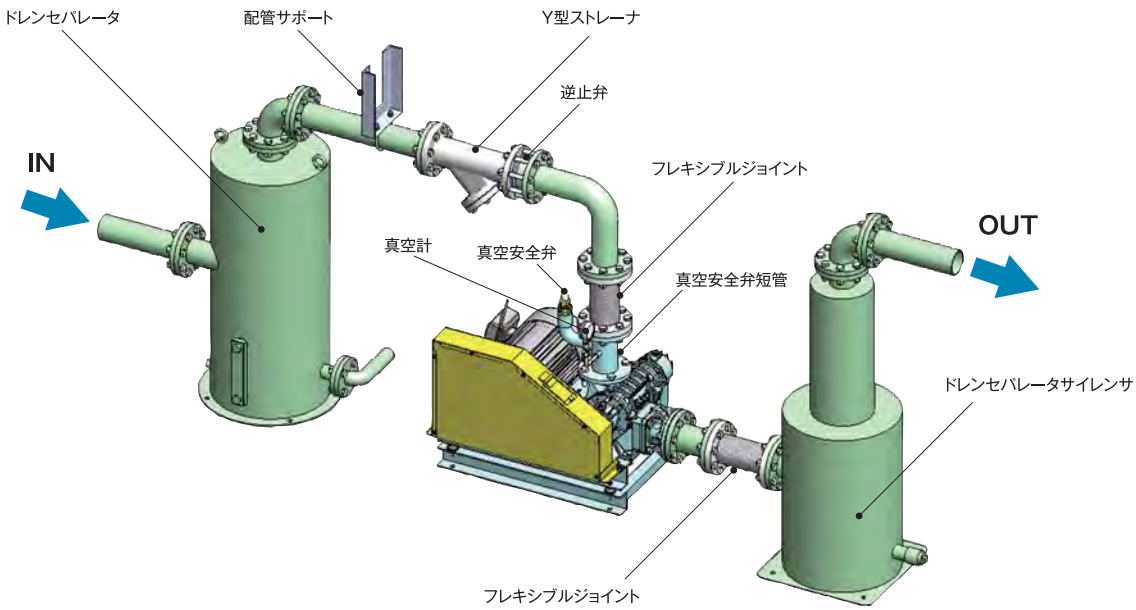

機種選定に際して

ご計画に最適の機械を選定するために
以下の事項をできるだけ詳細にご連絡ください。

1 用途
- 真空用･吐出用の区別

2 ガスの性質
- ガス名、状態、温度
- 腐食性、爆発性の有無
- 混合ガスの場合は組成比･分子量

特別注文にも対応できますので、ご用命下さい。
(例) 出力軸メカニカルシール
材質　SUS(SCS)
表面処理(テフロンコーティング、セラミックコーティング、etc)

3 圧力
- 単位Pa、kgf/cm^2、mmAq、mmHg等
- ゲージ圧(G)絶対圧(abs)の区別
- 背圧の有無

4 空気量
- 単位m^3/min、m^3/h、ℓ/min、kg/h等
- 基準吸込状態(N:0℃、1気圧)･標準吸込状態(S:20℃、1気圧)･吸込状態の区別

5 設置の場所
- 屋内･屋外の区別
- 周囲温度、危険場所の有無
- 周波数、電圧

6 モータ
- 型式、出力、電圧、極数

7 駆動方式
- 直結、Vベルト掛け、可変速

8 その他
- 冷却水温度
- 運転時間
- 付属品･予備品の要否
- 塗装色

注意

- 取扱いガスの圧力･温度変化による凝縮や固化、吸込側からの異物混入および腐食等に関するトラブルには責任を負いません。また、ブロワの故障に起因する二次的損害については補償いたしません。
- 爆発性ガス及び湧水や大量のミストが混入する場合には使用できません。
- サビの発生が予想される場合は耐食材料あるいは接ガス部の表面処理(テフロンコーティングetc)が必要です。

性能表の見方

1 空気量

カタログ表示の空気量は、ブロワでは標準状態の空気量、真空用ブロワでは吸込状態の空気量で表わしてあります。

空気量のバラツキは±5%

2

一般的に空気量の表示には次の3種類があります。

1 吸込状態空気量
2 標準吸込状態空気量
3 基準吸込状態空気量

吸込の圧力、温度、湿度の状態で表示された値です。
温度20℃、絶対圧力101.3kPa、相対湿度65%の状態の空気量です。
温度0℃、絶対圧力101.3kPaでの乾燥気体の空気量です。

空気量の換算

それぞれの状態の空気量は換算ができます。

$$Q_2 = Q_1 \times \frac{P_1}{P_2} \times \frac{T_2}{T_1}$$

Q_1 ： 絶対圧力 P_1 (Pa)、絶対温度 T_1 (K) の状態の空気量 (m^3/min)
Q_2 ： 絶対圧力 P_2 (Pa)、絶対温度 T_2 (K) の状態の空気量 (m^3/min)

3 動力

カタログ表示の動力は、電動装置の駆動動力を含めた所要動力で表してありますので、モータの選定に際しては余裕をとる必要がありません。なお、動力(出力)は次式によって求めます。

$$kW = \sqrt{3} \times V \times A \times \cos\theta \times Eff \times 10^{-3}$$

V： 電圧
A： 電流
$\cos\theta$：モータ力率
Eff ：モータ効率

4 回転速度

カタログ表示の回転速度は、プーリ比による目安です。
ブロワ負荷やモータスリップ等により、実回転速度は変化します。

SI単位への切替えで問題になる圧力単位の換算率表

圧力	Pa	kPa	MPa	bar	kgf/cm^2	atm	mmH$_2$O (mmAq)	mmHg 又はTorr
	1	1×10^{-3}	1×10^{-6}	1×10^{-5}	$1.019\,72\times10^{-5}$	$9.869\,23\times10^{-6}$	$1.019\,72\times10^{-1}$	$7.500\,62\times10^{-3}$
	1×10^{3}	1	1×10^{-3}	1×10^{-2}	$1.019\,72\times10^{-2}$	$9.869\,23\times10^{-3}$	$1.019\,72\times10^{2}$	7.500 62
	1×10^{6}	1×10^{3}	1	1×10	$1.019\,72\times10$	9.869 23	$1.019\,72\times10^{5}$	$7.500\,62\times10^{3}$
	1×10^{5}	1×10^{2}	1×10^{-1}	1	1.019 72	$9.869\,23\times10^{-1}$	$1.019\,72\times10^{4}$	$7.500\,62\times10^{2}$
	$9.806\,65\times10^{4}$	$9.806\,65\times10$	$9.806\,65\times10^{-2}$	$9.806\,65\times10^{-1}$	1	$9.678\,41\times10^{-1}$	1×10^{4}	$7.355\,59\times10^{2}$
	$1.013\,25\times10^{5}$	$1.013\,25\times10^{2}$	$1.013\,25\times10^{-1}$	1.013 25	1.033 23	1	$1.033\,23\times10^{4}$	$7.600\,00\times10^{2}$
	9.806 65	$9.806\,65\times10^{-3}$	$9.806\,65\times10^{-6}$	$9.806\,65\times10^{-5}$	1×10^{-4}	$9.678\,41\times10^{-5}$	1	$7.355\,59\times10^{-2}$
	$1.333\,22\times10^{2}$	$1.333\,22\times10^{-1}$	$1.333\,22\times10^{-4}$	$1.333\,22\times10^{-3}$	$1.359\,51\times10^{-3}$	$1.315\,79\times10^{-3}$	$1.359\,51\times10$	1

※本カタログ記載内容については製品改良のため予告なく変更することがありますので、予めご了承下さい。

ANLET 株式会社 アンレット

URL ： http://www.anlet.co.jp
E-mail ： info@anlet.co.jp

本社・工場	愛知県海部郡蟹江町宝1丁目25番地	〒497-8531	TEL(0567)95-1211㈹
東京営業所	東京都足立区西新井本町2-27-5	〒123-0845	TEL(03)3854-1311㈹
名古屋営業所	名古屋市中村区名駅南5丁目11-23	〒450-0003	TEL(052)323-2311㈹
大阪営業所	東大阪市長田西4丁目1番34号	〒577-0016	TEL(06)6746-7111㈹
仙台営業所	仙台市若林区志波町15-25	〒984-0041	TEL(022)238-5491㈹
北関東営業所	さいたま市北区宮原町3丁目166番地 岩崎ビル3F	〒331-0812	TEL(048)660-3411㈹
横浜営業所	横浜市神奈川区西神奈川1-10-1 HIビル5F	〒221-0822	TEL(045)412-3611㈹
北陸営業所	金沢市藤江北1丁目559番地	〒920-0345	TEL(076)267-0181㈹
静岡営業所	静岡市駿河区国吉田4-5-31 吉国ハイツ103号	〒422-8004	TEL(054)267-6521㈹
広島営業所	広島市安佐南区西原8丁目33-20	〒731-0113	TEL(082)871-3941㈹
高松営業所	高松市今里町2丁目12-7	〒760-0078	TEL(087)835-1301㈹
福岡営業所	福岡市博多区榎田1丁目8番31号 榎田ビジネススクエア内	〒812-0004	TEL(092)437-2811㈹

森林認証紙使用

K-001-2311DS